男子個人

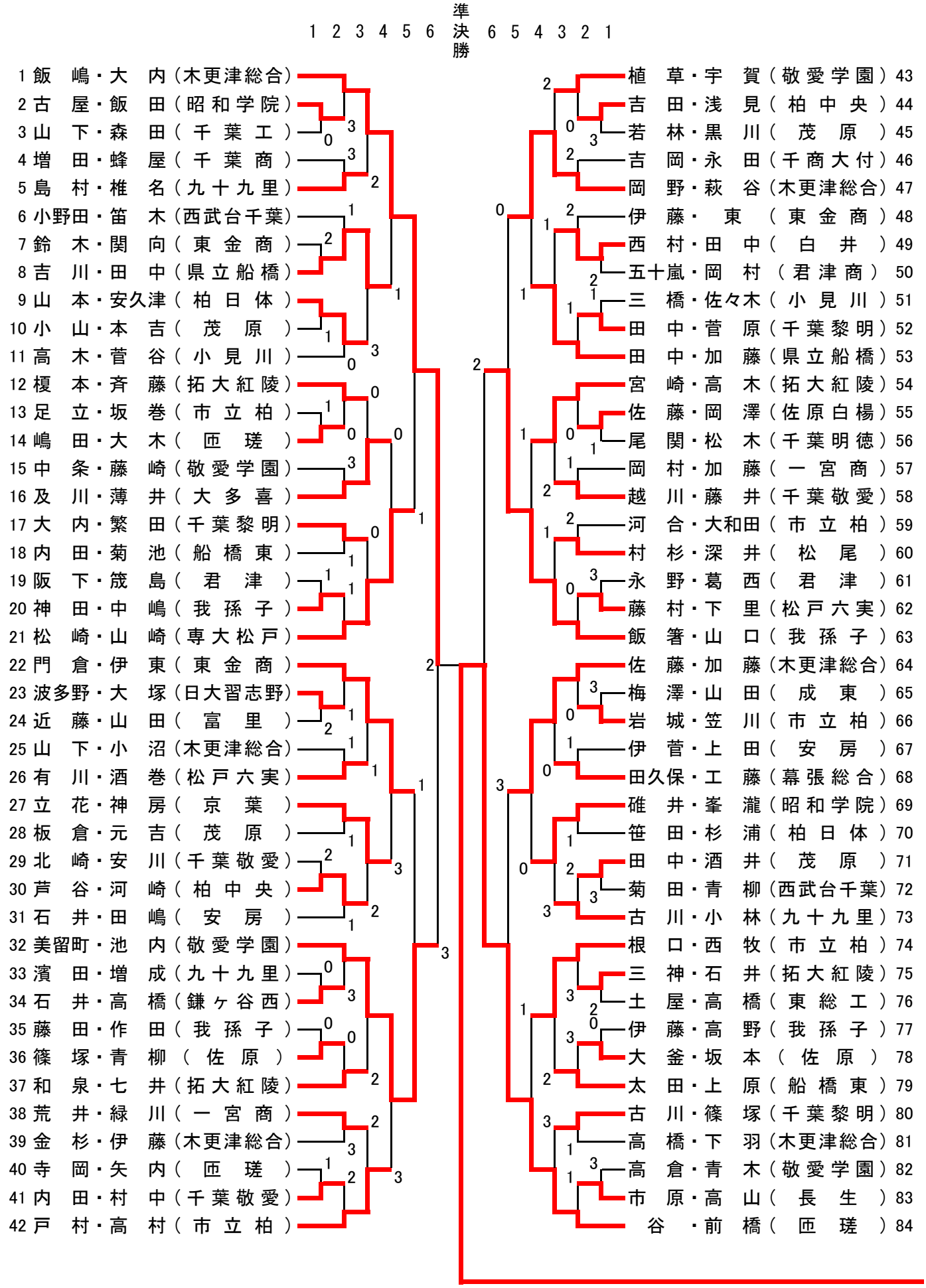
1 2 3 4 5 6 準決勝 6 5 4 3 2 1
1 飯 嶋・大 内（木更津総合）
2 古 屋・飯 田（昭和学院）
3 山 下・森 田（千葉工）
4 増 田・蜂 屋（千葉商）
5 島 村・椎 名（九十九里）
6 小野田・笛 木（西武台千葉）
7 鈴 木・関 向（東金商）
8 吉 川・田 中（県立船橋）
9 山 本・安久津（柏日体）
10 小 山・本 吉（茂原）
11 高 木・菅 谷（小見川）
12 榎 本・斉 藤（拓大紅陵）
13 足 立・坂 巻（市立柏）
14 嶋 田・大 木（匝瑳）
15 中 条・藤 崎（敬愛学園）
16 及 川・薄 井（大多喜）
17 大 内・繁 田（千葉黎明）
18 内 田・菊 池（船橋東）
19 阪 下・筬 島（君津）
20 神 田・中 嶋（我孫子）
21 松 崎・山 崎（専大松戸）
22 門 倉・伊 東（東金商）
23 波多野・大 塚（日大習志野）
24 近 藤・山 田（富里）
25 山 下・小 沼（木更津総合）
26 有 川・酒 巻（松戸六実）
27 立 花・神 房（京葉）
28 板 倉・元 吉（茂原）
29 北 崎・安 川（千葉敬愛）
30 芦 谷・河 崎（柏中央）
31 石 井・田 嶋（安房）
32 美留町・池 内（敬愛学園）
33 濱 田・増 成（九十九里）
34 石 井・高 橋（鎌ヶ谷西）
35 藤 田・作 田（我孫子）
36 篠 塚・青 柳（佐原）
37 和 泉・七 井（拓大紅陵）
38 荒 井・緑 川（一宮商）
39 金 杉・伊 藤（木更津総合）
40 寺 岡・矢 内（匝瑳）
41 内 田・村 中（千葉敬愛）
42 戸 村・高 村（市立柏）
植 草・宇 賀（敬愛学園）43
吉 田・浅 見（柏中央）44
若 林・黒 川（茂原）45
吉 岡・永 田（千商大付）46
岡 野・萩 谷（木更津総合）47
伊 藤・ 東（東金商）48
西 村・田 中（白井）49
五十嵐・岡 村（君津商）50
三 橋・佐々木（小見川）51
田 中・菅 原（千葉黎明）52
田 中・加 藤（県立船橋）53
宮 崎・高 木（拓大紅陵）54
佐 藤・岡 澤（佐原白楊）55
尾 関・松 木（千葉明徳）56
岡 村・加 藤（一宮商）57
越 川・藤 井（千葉敬愛）58
河 合・大和田（市立柏）59
村 杉・深 井（松尾）60
永 野・葛 西（君津）61
藤 村・下 里（松戸六実）62
飯 箸・山 口（我孫子）63
佐 藤・加 藤（木更津総合）64
梅 澤・山 田（成東）65
岩 城・笠 川（市立柏）66
伊 菅・上 田（安房）67
田久保・工 藤（幕張総合）68
碓 井・峯 瀧（昭和学院）69
笹 田・杉 浦（柏日体）70
田 中・酒 井（茂原）71
菊 田・青 柳（西武台千葉）72
古 川・小 林（九十九里）73
根 口・西 牧（市立柏）74
三 神・石 井（拓大紅陵）75
土 屋・高 橋（東総工）76
伊 藤・高 野（我孫子）77
大 釜・坂 本（佐原）78
太 田・上 原（船橋東）79
古 川・篠 塚（千葉黎明）80
高 橋・下 羽（木更津総合）81
高 倉・青 木（敬愛学園）82
市 原・高 山（長生）83
谷 ・前 橋（匝瑳）84

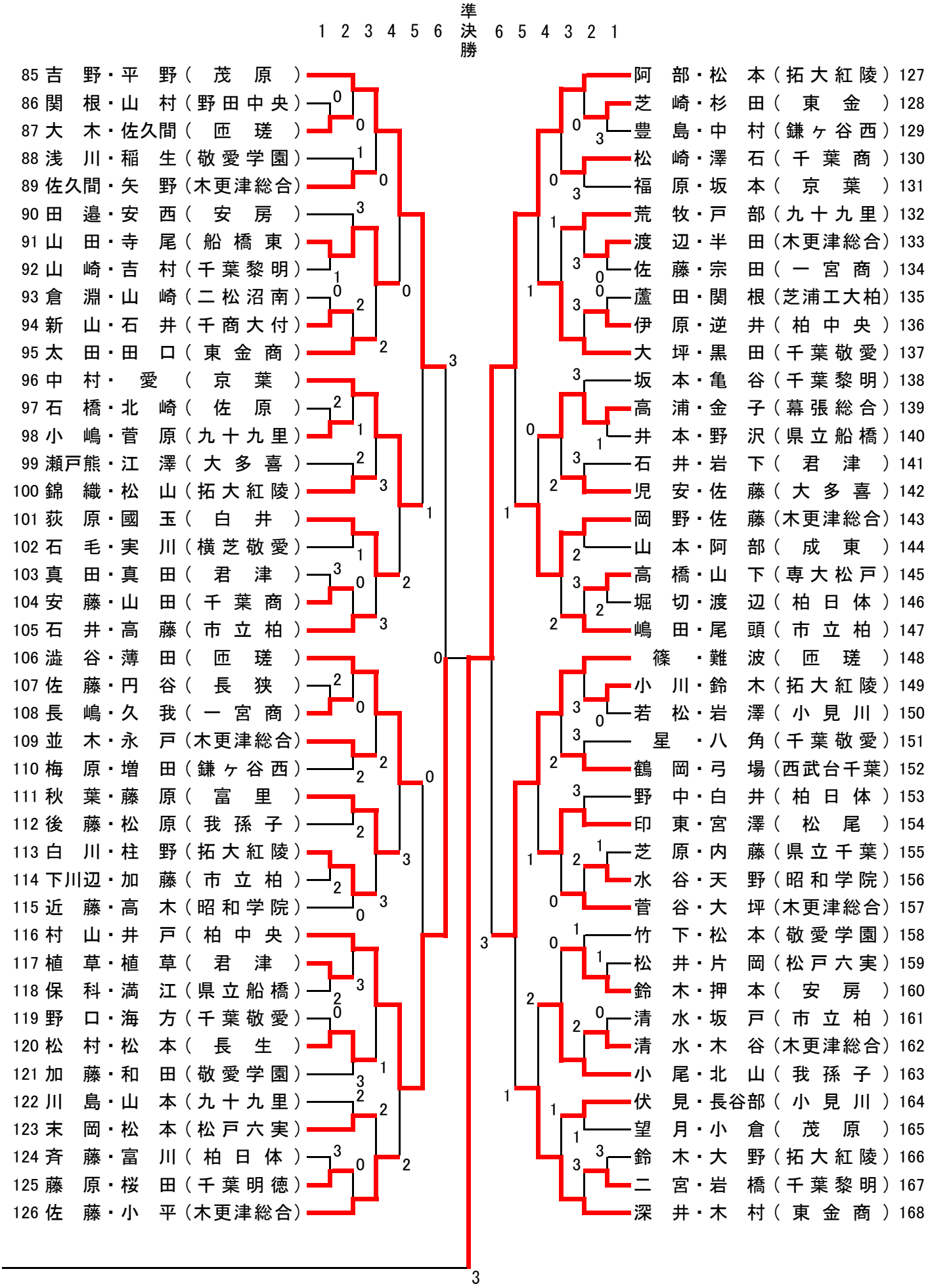
1 2 3 4 5 6 準決勝 6 5 4 3 2 1
85 吉野・平野（茂原）
86 関根・山村（野田中央）
87 大木・佐久間（匝瑳）
88 浅川・稲生（敬愛学園）
89 佐久間・矢野（木更津総合）
90 田邉・安西（安房）
91 山田・寺尾（船橋東）
92 山崎・吉村（千葉黎明）
93 倉淵・山崎（二松沼南）
94 新山・石井（千商大付）
95 太田・田口（東金商）
96 中村・愛（京葉）
97 石橋・北崎（佐原）
98 小嶋・菅原（九十九里）
99 瀬戸熊・江澤（大多喜）
100 錦織・松山（拓大紅陵）
101 荻原・國玉（白井）
102 石毛・実川（横芝敬愛）
103 真田・真田（君津）
104 安藤・山田（千葉商）
105 石井・高藤（市立柏）
106 澁谷・薄田（匝瑳）
107 佐藤・円谷（長狭）
108 長嶋・久我（一宮商）
109 並木・永戸（木更津総合）
110 梅原・増田（鎌ヶ谷西）
111 秋葉・藤原（富里）
112 後藤・松原（我孫子）
113 白川・柱野（拓大紅陵）
114 下川辺・加藤（市立柏）
115 近藤・高木（昭和学院）
116 村山・井戸（柏中央）
117 植草・植草（君津）
118 保科・満江（県立船橋）
119 野口・海方（千葉敬愛）
120 松村・松本（長生）
121 加藤・和田（敬愛学園）
122 川島・山本（九十九里）
123 末岡・松本（松戸六実）
124 斉藤・富川（柏日体）
125 藤原・桜田（千葉明徳）
126 佐藤・小平（木更津総合）
127 阿部・松本（拓大紅陵）
128 芝崎・杉田（東金）
129 豊島・中村（鎌ヶ谷西）
130 松崎・澤石（千葉商）
131 福原・坂本（京葉）
132 荒牧・戸部（九十九里）
133 渡辺・半田（木更津総合）
134 佐藤・宗田（一宮商）
135 蘆田・関根（芝浦工大柏）
136 伊原・逆井（柏中央）
137 大坪・黒田（千葉敬愛）
138 坂本・亀谷（千葉黎明）
139 高浦・金子（幕張総合）
140 井本・野沢（県立船橋）
141 石井・岩下（君津）
142 児安・佐藤（大多喜）
143 岡野・佐藤（木更津総合）
144 山本・阿部（成東）
145 高橋・山下（専大松戸）
146 堀切・渡辺（柏日体）
147 嶋田・尾頭（市立柏）
148 篠・難波（匝瑳）
149 小川・鈴木（拓大紅陵）
150 若松・岩澤（小見川）
151 星・八角（千葉敬愛）
152 鶴岡・弓場（西武台千葉）
153 野中・白井（柏日体）
154 印東・宮澤（松尾）
155 芝原・内藤（県立千葉）
156 水谷・天野（昭和学院）
157 菅谷・大坪（木更津総合）
158 竹下・松本（敬愛学園）
159 松井・片岡（松戸六実）
160 鈴木・押本（安房）
161 清水・坂戸（市立柏）
162 清水・木谷（木更津総合）
163 小尾・北山（我孫子）
164 伏見・長谷部（小見川）
165 望月・小倉（茂原）
166 鈴木・大野（拓大紅陵）
167 二宮・岩橋（千葉黎明）
168 深井・木村（東金商）