女子個人

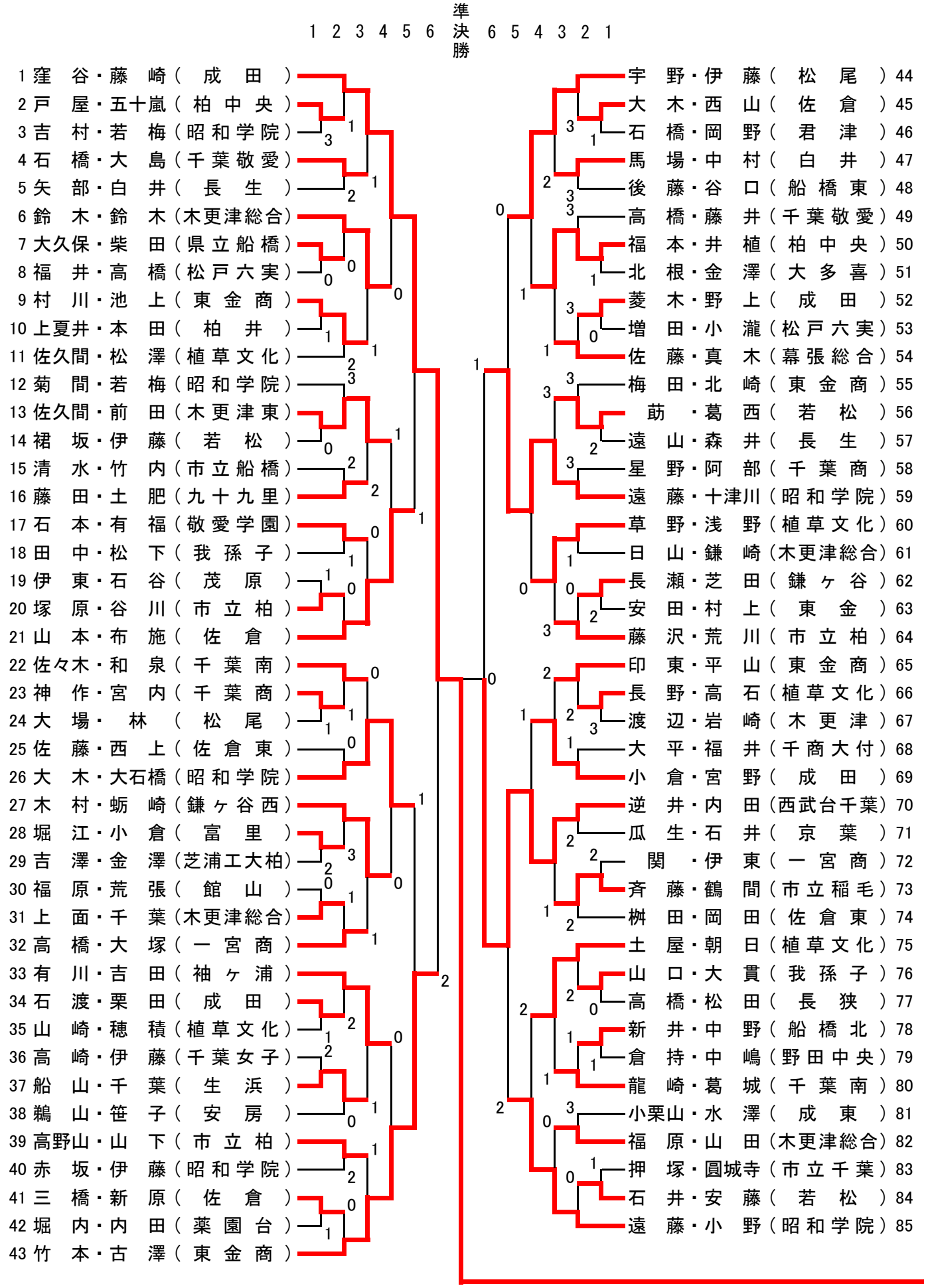
1 2 3 4 5 6 準決勝 6 5 4 3 2 1
1 窪 谷・藤 崎（ 成 田 ）
2 戸 屋・五十嵐（ 柏 中 央 ）
3 吉 村・若 梅（昭 和 学 院）
4 石 橋・大 島（千 葉 敬 愛）
5 矢 部・白 井（ 長 生 ）
6 鈴 木・鈴 木（木更津総合）
7 大久保・柴 田（県 立 船 橋）
8 福 井・高 橋（松 戸 六 実）
9 村 川・池 上（ 東 金 商 ）
10 上夏井・本 田（ 柏 井 ）
11 佐久間・松 澤（植 草 文 化）
12 菊 間・若 梅（昭 和 学 院）
13 佐久間・前 田（木 更 津 東）
14 裙 坂・伊 藤（ 若 松 ）
15 清 水・竹 内（市 立 船 橋）
16 藤 田・土 肥（九 十 九 里）
17 石 本・有 福（敬 愛 学 園）
18 田 中・松 下（ 我 孫 子 ）
19 伊 東・石 谷（ 茂 原 ）
20 塚 原・谷 川（ 市 立 柏 ）
21 山 本・布 施（ 佐 倉 ）
22 佐々木・和 泉（ 千 葉 南 ）
23 神 作・宮 内（ 千 葉 商 ）
24 大 場・ 林 （ 松 尾 ）
25 佐 藤・西 上（ 佐 倉 東 ）
26 大 木・大石橋（昭 和 学 院）
27 木 村・蛎 崎（鎌 ヶ 谷 西）
28 堀 江・小 倉（ 富 里 ）
29 吉 澤・金 澤（芝浦工大柏）
30 福 原・荒 張（ 館 山 ）
31 上 面・千 葉（木更津総合）
32 高 橋・大 塚（ 一 宮 商 ）
33 有 川・吉 田（ 袖 ヶ 浦 ）
34 石 渡・栗 田（ 成 田 ）
35 山 崎・穂 積（植 草 文 化）
36 高 崎・伊 藤（千 葉 女 子）
37 船 山・千 葉（ 生 浜 ）
38 鵜 山・笹 子（ 安 房 ）
39 高野山・山 下（ 市 立 柏 ）
40 赤 坂・伊 藤（昭 和 学 院）
41 三 橋・新 原（ 佐 倉 ）
42 堀 内・内 田（ 薬 園 台 ）
43 竹 本・古 澤（ 東 金 商 ）
44 宇 野・伊 藤（ 松 尾 ）
45 大 木・西 山（ 佐 倉 ）
46 石 橋・岡 野（ 君 津 ）
47 馬 場・中 村（ 白 井 ）
48 後 藤・谷 口（ 船 橋 東 ）
49 高 橋・藤 井（千 葉 敬 愛）
50 福 本・井 植（ 柏 中 央 ）
51 北 根・金 澤（ 大 多 喜 ）
52 菱 木・野 上（ 成 田 ）
53 増 田・小 瀧（松 戸 六 実）
54 佐 藤・真 木（幕 張 総 合）
55 梅 田・北 崎（ 東 金 商 ）
56 莇 ・葛 西（ 若 松 ）
57 遠 山・森 井（ 長 生 ）
58 星 野・阿 部（ 千 葉 商 ）
59 遠 藤・十津川（昭 和 学 院）
60 草 野・浅 野（植 草 文 化）
61 日 山・鎌 崎（木更津総合）
62 長 瀬・芝 田（ 鎌 ヶ 谷 ）
63 安 田・村 上（ 東 金 ）
64 藤 沢・荒 川（ 市 立 柏 ）
65 印 東・平 山（ 東 金 商 ）
66 長 野・高 石（植 草 文 化）
67 渡 辺・岩 崎（ 木 更 津 ）
68 大 平・福 井（千 商 大 付）
69 小 倉・宮 野（ 成 田 ）
70 逆 井・内 田（西武台千葉）
71 瓜 生・石 井（ 京 葉 ）
72 関 ・伊 東（ 一 宮 商 ）
73 斉 藤・鶴 間（市 立 稲 毛）
74 桝 田・岡 田（ 佐 倉 東 ）
75 土 屋・朝 日（植 草 文 化）
76 山 口・大 貫（ 我 孫 子 ）
77 高 橋・松 田（ 長 狭 ）
78 新 井・中 野（ 船 橋 北 ）
79 倉 持・中 嶋（野 田 中 央）
80 龍 崎・葛 城（ 千 葉 南 ）
81 小栗山・水 澤（ 成 東 ）
82 福 原・山 田（木更津総合）
83 押 塚・圓城寺（市 立 千 葉）
84 石 井・安 藤（ 若 松 ）
85 遠 藤・小 野（昭 和 学 院）

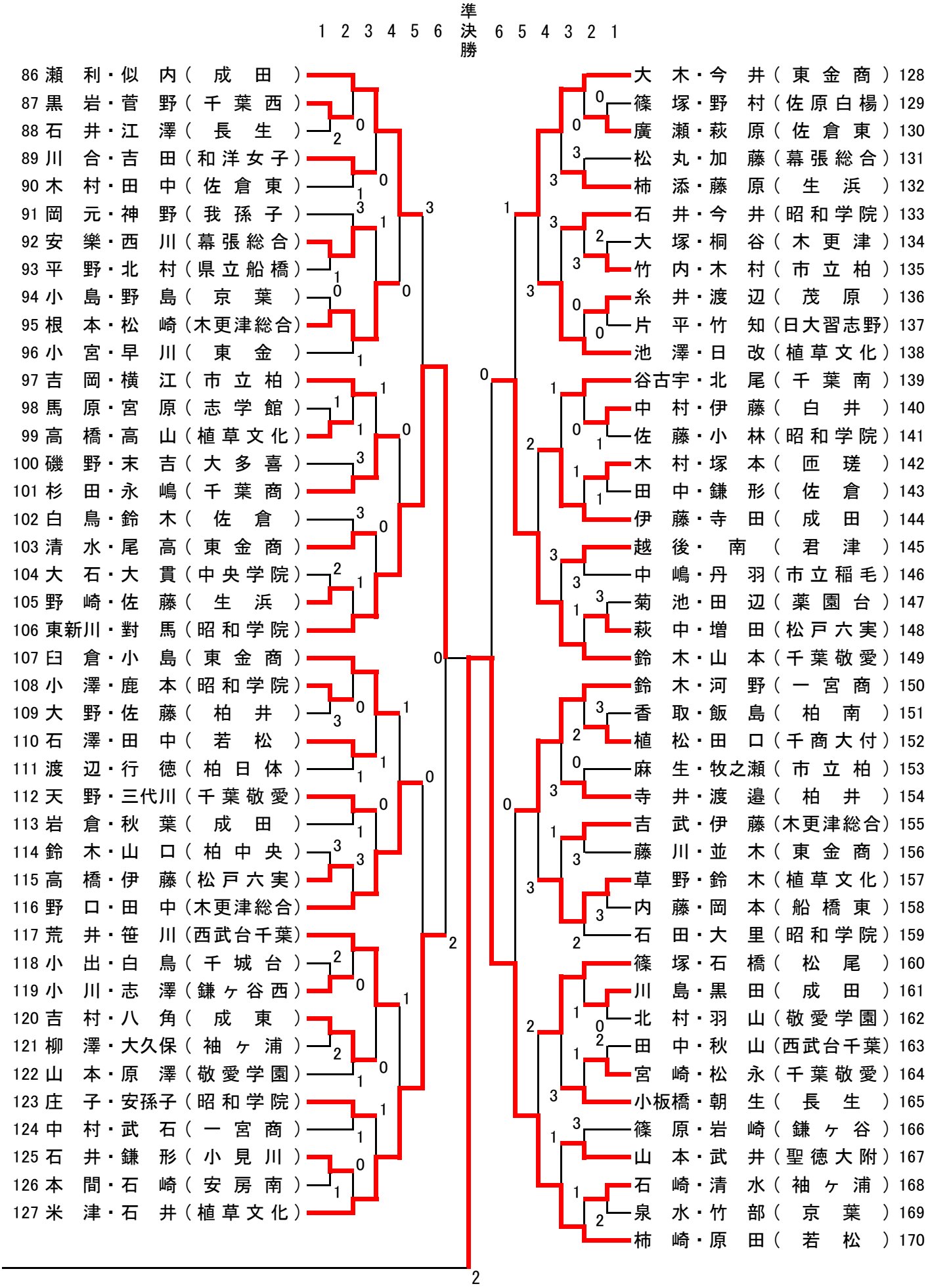
1 2 3 4 5 6 準決勝 6 5 4 3 2 1
86 瀬 利・似 内（ 成 田 ）
87 黒 岩・菅 野（ 千 葉 西 ）
88 石 井・江 澤（ 長 生 ）
89 川 合・吉 田（和 洋 女 子）
90 木 村・田 中（ 佐 倉 東 ）
91 岡 元・神 野（ 我 孫 子 ）
92 安 樂・西 川（幕 張 総 合）
93 平 野・北 村（県 立 船 橋）
94 小 島・野 島（ 京 葉 ）
95 根 本・松 崎（木更津総合）
96 小 宮・早 川（ 東 金 ）
97 吉 岡・横 江（ 市 立 柏 ）
98 馬 原・宮 原（ 志 学 館 ）
99 高 橋・高 山（植 草 文 化）
100 磯 野・末 吉（ 大 多 喜 ）
101 杉 田・永 嶋（ 千 葉 商 ）
102 白 鳥・鈴 木（ 佐 倉 ）
103 清 水・尾 高（ 東 金 商 ）
104 大 石・大 貫（中 央 学 院）
105 野 崎・佐 藤（ 生 浜 ）
106 東新川・對 馬（昭 和 学 院）
107 臼 倉・小 島（ 東 金 商 ）
108 小 澤・鹿 本（昭 和 学 院）
109 大 野・佐 藤（ 柏 井 ）
110 石 澤・田 中（ 若 松 ）
111 渡 辺・行 徳（ 柏 日 体 ）
112 天 野・三代川（千 葉 敬 愛）
113 岩 倉・秋 葉（ 成 田 ）
114 鈴 木・山 口（ 柏 中 央 ）
115 高 橋・伊 藤（松 戸 六 実）
116 野 口・田 中（木更津総合）
117 荒 井・笹 川（西武台千葉）
118 小 出・白 鳥（ 千 城 台 ）
119 小 川・志 澤（鎌 ヶ 谷 西）
120 吉 村・八 角（ 成 東 ）
121 柳 澤・大久保（ 袖 ヶ 浦 ）
122 山 本・原 澤（敬 愛 学 園）
123 庄 子・安孫子（昭 和 学 院）
124 中 村・武 石（ 一 宮 商 ）
125 石 井・鎌 形（ 小 見 川 ）
126 本 間・石 崎（ 安 房 南 ）
127 米 津・石 井（植 草 文 化）
大 木・今 井（ 東 金 商 ）128
篠 塚・野 村（佐 原 白 楊）129
廣 瀬・萩 原（ 佐 倉 東 ）130
松 丸・加 藤（幕 張 総 合）131
柿 添・藤 原（ 生 浜 ）132
石 井・今 井（昭 和 学 院）133
大 塚・桐 谷（ 木 更 津 ）134
竹 内・木 村（ 市 立 柏 ）135
糸 井・渡 辺（ 茂 原 ）136
片 平・竹 知（日大習志野）137
池 澤・日 改（植 草 文 化）138
谷古宇・北 尾（ 千 葉 南 ）139
中 村・伊 藤（ 白 井 ）140
佐 藤・小 林（昭 和 学 院）141
木 村・塚 本（ 匝 瑳 ）142
田 中・鎌 形（ 佐 倉 ）143
伊 藤・寺 田（ 成 田 ）144
越 後・ 南（ 君 津 ）145
中 嶋・丹 羽（市 立 稲 毛）146
菊 池・田 辺（ 薬 園 台 ）147
萩 中・増 田（松 戸 六 実）148
鈴 木・山 本（千 葉 敬 愛）149
鈴 木・河 野（ 一 宮 商 ）150
香 取・飯 島（ 柏 南 ）151
植 松・田 口（千 商 大 付）152
麻 生・牧之瀬（ 市 立 柏 ）153
寺 井・渡 邉（ 柏 井 ）154
吉 武・伊 藤（木更津総合）155
藤 川・並 木（ 東 金 商 ）156
草 野・鈴 木（植 草 文 化）157
内 藤・岡 本（ 船 橋 東 ）158
石 田・大 里（昭 和 学 院）159
篠 塚・石 橋（ 松 尾 ）160
川 島・黒 田（ 成 田 ）161
北 村・羽 山（敬 愛 学 園）162
田 中・秋 山（西武台千葉）163
宮 崎・松 永（千 葉 敬 愛）164
小板橋・朝 生（ 長 生 ）165
篠 原・岩 崎（ 鎌 ヶ 谷 ）166
山 本・武 井（聖 徳 大 附）167
石 崎・清 水（ 袖 ヶ 浦 ）168
泉 水・竹 部（ 京 葉 ）169
柿 崎・原 田（ 若 松 ）170