男子団体

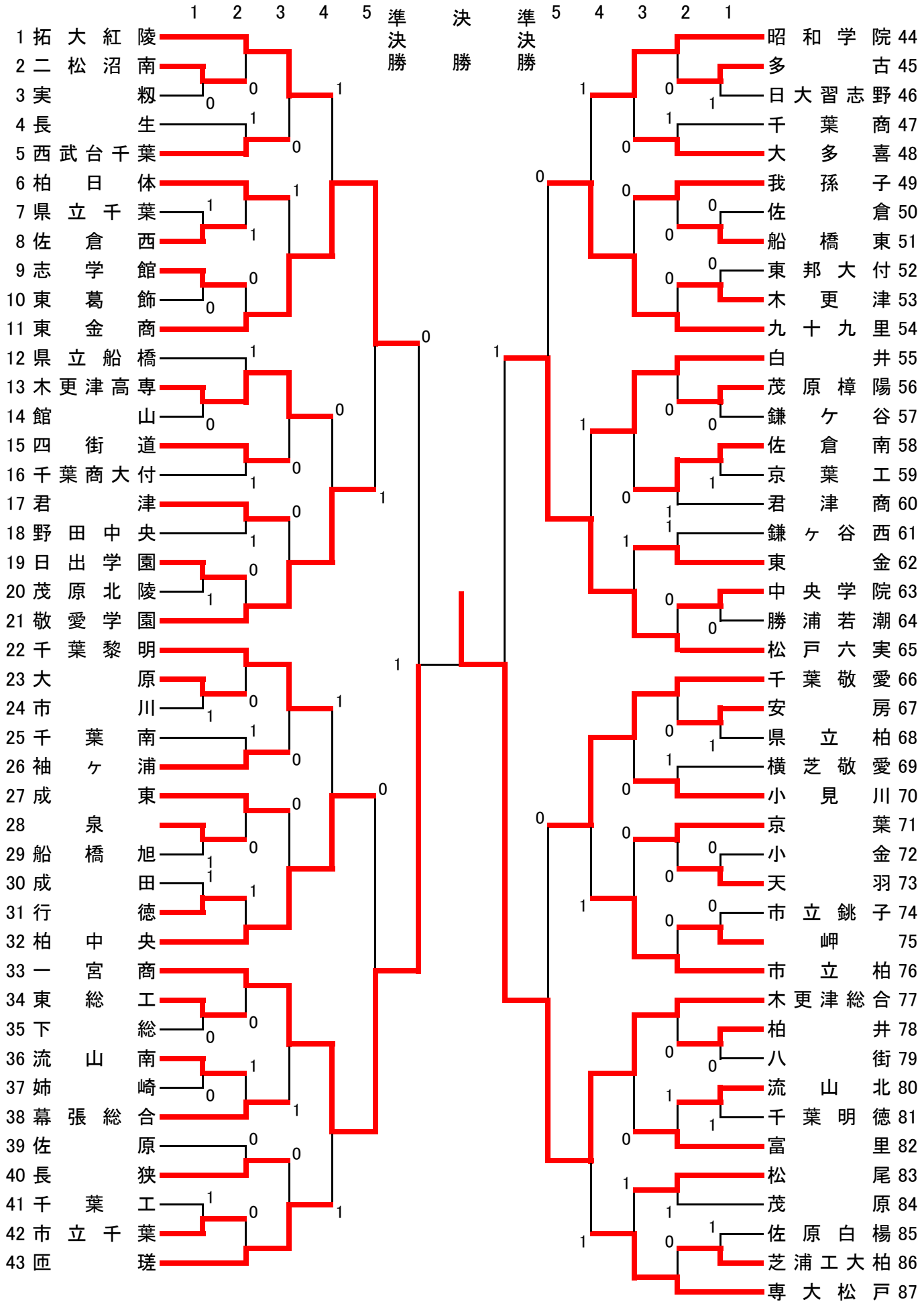
1 2 3 4 5 準決勝 決勝 準決勝 5 4 3 2 1
1 拓大紅陵
2 二松沼南
3 実籾
4 長生
5 西武台千葉
6 柏日体
7 県立千葉
8 佐倉西
9 志学館
10 東葛飾
11 東金商
12 県立船橋
13 木更津高専
14 館山
15 四街道
16 千葉商大付
17 君津
18 野田中央
19 日出学園
20 茂原北陵
21 敬愛学園
22 千葉黎明
23 大原
24 市川
25 千葉南
26 袖ヶ浦
27 成東
28 泉
29 船橋旭
30 成田
31 行徳
32 柏中央
33 一宮商
34 東総工
35 下総
36 流山南
37 姉崎
38 幕張総合
39 佐原
40 長狭
41 千葉工
42 市立千葉
43 匝瑳
44 昭和学院
45 多古
46 日大習志野
47 千葉商
48 大多喜
49 我孫子
50 佐倉
51 船橋東
52 東邦大付
53 木更津
54 九十九里
55 白井
56 茂原樟陽
57 鎌ケ谷
58 佐倉南
59 京葉工
60 君津商
61 鎌ヶ谷西
62 東金
63 中央学院
64 勝浦若潮
65 松戸六実
66 千葉敬愛
67 安房
68 県立柏
69 横芝敬愛
70 小見川
71 京葉
72 小金
73 天羽
74 市立銚子
75 岬
76 市立柏
77 木更津総合
78 柏井
79 八街
80 流山北
81 千葉明徳
82 富里
83 松尾
84 茂原
85 佐原白楊
86 芝浦工大柏
87 専大松戸

女子団体

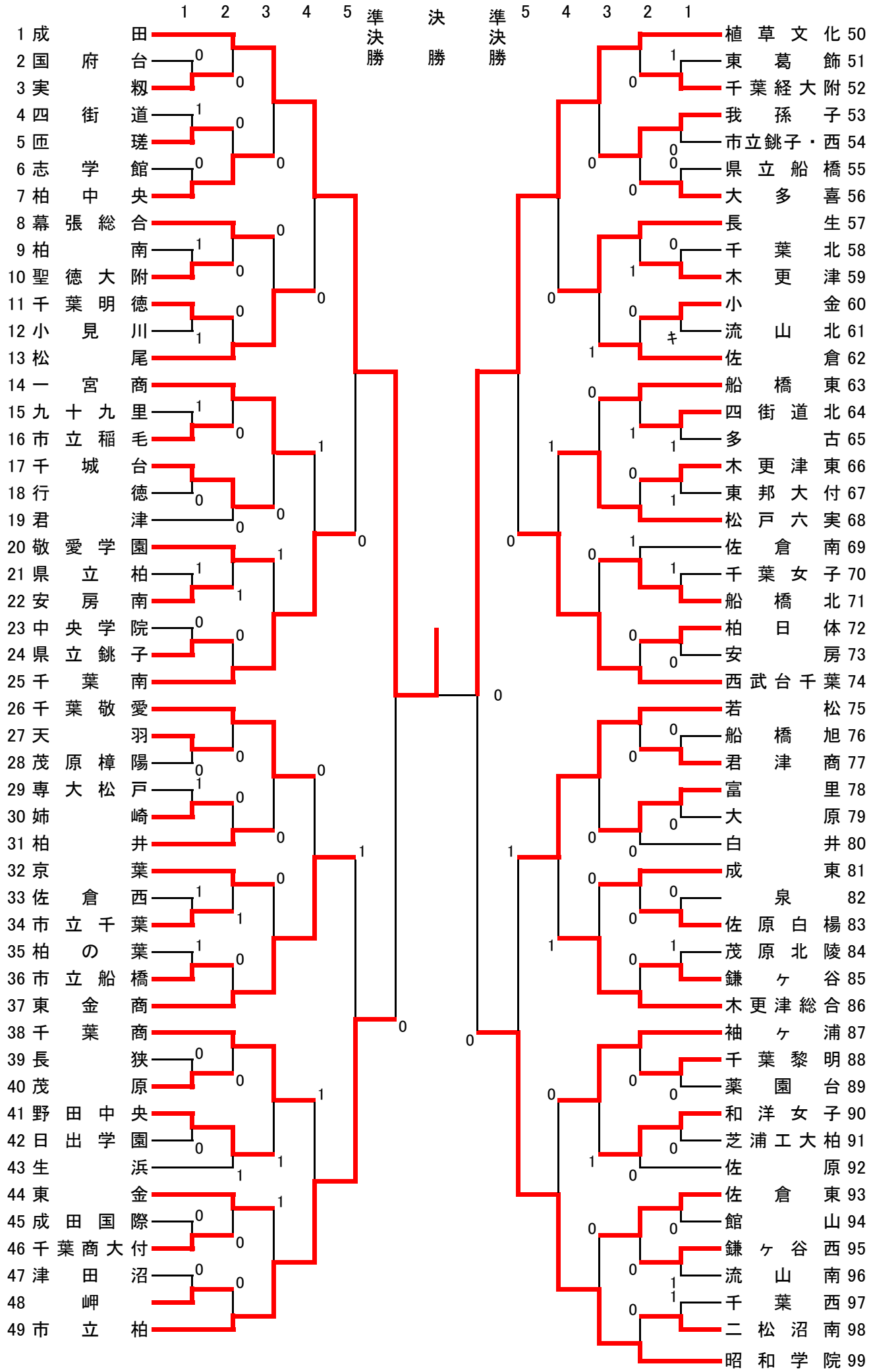
1 成田
2 国府台
3 実籾
4 四街道
5 匝瑳
6 志学館
7 柏中央
8 幕張総合
9 柏南
10 聖徳大附
11 千葉明徳
12 小見川
13 松尾
14 一宮商
15 九十九里
16 市立稲毛
17 千城台
18 行徳
19 君津
20 敬愛学園
21 県立柏
22 安房南
23 中央学院
24 県立銚子
25 千葉南
26 千葉敬愛
27 天羽
28 茂原樟陽
29 専大松戸
30 姉崎
31 柏井
32 京葉
33 佐倉西
34 市立千葉
35 柏の葉
36 市立船橋
37 東金商
38 千葉商
39 長狭
40 茂原
41 野田中央
42 日出学園
43 生浜
44 東金
45 成田国際
46 千葉商大付
47 津田沼
48 岬
49 市立柏
1 2 3 4 5
準決勝
決勝
準決勝
5 4 3 2 1
植草文化 50
東葛飾 51
千葉経大附 52
我孫子 53
市立銚子・西 54
県立船橋 55
大多喜 56
長生 57
千葉北 58
木更津 59
小金 60
流山北 61
佐倉 62
船橋東 63
四街道北 64
多古 65
木更津東 66
東邦大付 67
松戸六実 68
佐倉南 69
千葉女子 70
船橋北 71
柏日体 72
安房 73
西武台千葉 74
若松 75
船橋旭 76
君津商 77
富里 78
大原 79
白井 80
成東 81
泉 82
佐原白楊 83
茂原北陵 84
鎌ヶ谷 85
木更津総合 86
袖ヶ浦 87
千葉黎明 88
薬園台 89
和洋女子 90
芝浦工大柏 91
佐原 92
佐倉東 93
館山 94
鎌ヶ谷西 95
流山南 96
千葉西 97
二松沼南 98
昭和学院 99