女子個人

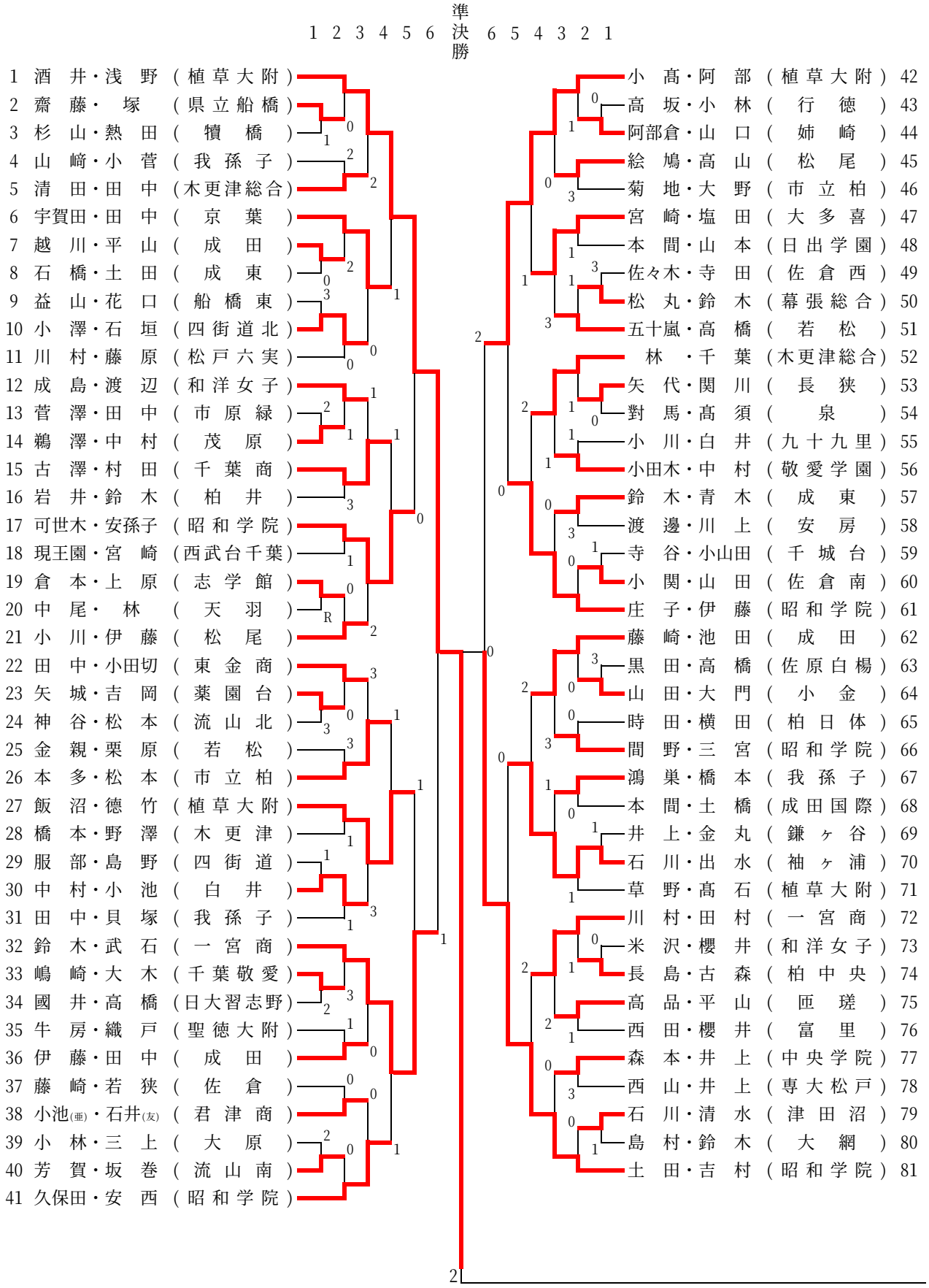
1 2 3 4 5 6 準決勝 6 5 4 3 2 1
1 酒井・浅野（植草大附）
2 齋藤・塚（県立船橋）
3 杉山・熱田（犢橋）
4 山﨑・小菅（我孫子）
5 清田・田中（木更津総合）
6 宇賀田・田中（京葉）
7 越川・平山（成田）
8 石橋・土田（成東）
9 益山・花口（船橋東）
10 小澤・石垣（四街道北）
11 川村・藤原（松戸六実）
12 成島・渡辺（和洋女子）
13 菅澤・田中（市原緑）
14 鵜澤・中村（茂原）
15 古澤・村田（千葉商）
16 岩井・鈴木（柏井）
17 可世木・安孫子（昭和学院）
18 現王園・宮崎（西武台千葉）
19 倉本・上原（志学館）
20 中尾・林（天羽）
21 小川・伊藤（松尾）
22 田中・小田切（東金商）
23 矢城・吉岡（薬園台）
24 神谷・松本（流山北）
25 金親・栗原（若松）
26 本多・松本（市立柏）
27 飯沼・徳竹（植草大附）
28 橋本・野澤（木更津）
29 服部・島野（四街道）
30 中村・小池（白井）
31 田中・貝塚（我孫子）
32 鈴木・武石（一宮商）
33 嶋崎・大木（千葉敬愛）
34 國井・高橋（日大習志野）
35 牛房・織戸（聖徳大附）
36 伊藤・田中（成田）
37 藤崎・若狭（佐倉）
38 小池(亜)・石井(友)（君津商）
39 小林・三上（大原）
40 芳賀・坂巻（流山南）
41 久保田・安西（昭和学院）
42 小髙・阿部（植草大附）
43 高坂・小林（行徳）
44 阿部倉・山口（姉崎）
45 絵鳩・高山（松尾）
46 菊地・大野（市立柏）
47 宮崎・塩田（大多喜）
48 本間・山本（日出学園）
49 佐々木・寺田（佐倉西）
50 松丸・鈴木（幕張総合）
51 五十嵐・高橋（若松）
52 林・千葉（木更津総合）
53 矢代・関川（長狭）
54 對馬・髙須（泉）
55 小川・白井（九十九里）
56 小田木・中村（敬愛学園）
57 鈴木・青木（成東）
58 渡邊・川上（安房）
59 寺谷・小山田（千城台）
60 小関・山田（佐倉南）
61 庄子・伊藤（昭和学院）
62 藤崎・池田（成田）
63 黒田・高橋（佐原白楊）
64 山田・大門（小金）
65 時田・横田（柏日体）
66 間野・三宮（昭和学院）
67 鴻巣・橋本（我孫子）
68 本間・土橋（成田国際）
69 井上・金丸（鎌ヶ谷）
70 石川・出水（袖ヶ浦）
71 草野・髙石（植草大附）
72 川村・田村（一宮商）
73 米沢・櫻井（和洋女子）
74 長島・古森（柏中央）
75 高品・平山（匝瑳）
76 西田・櫻井（富里）
77 森本・井上（中央学院）
78 西山・井上（専大松戸）
79 石川・清水（津田沼）
80 島村・鈴木（大網）
81 土田・吉村（昭和学院）

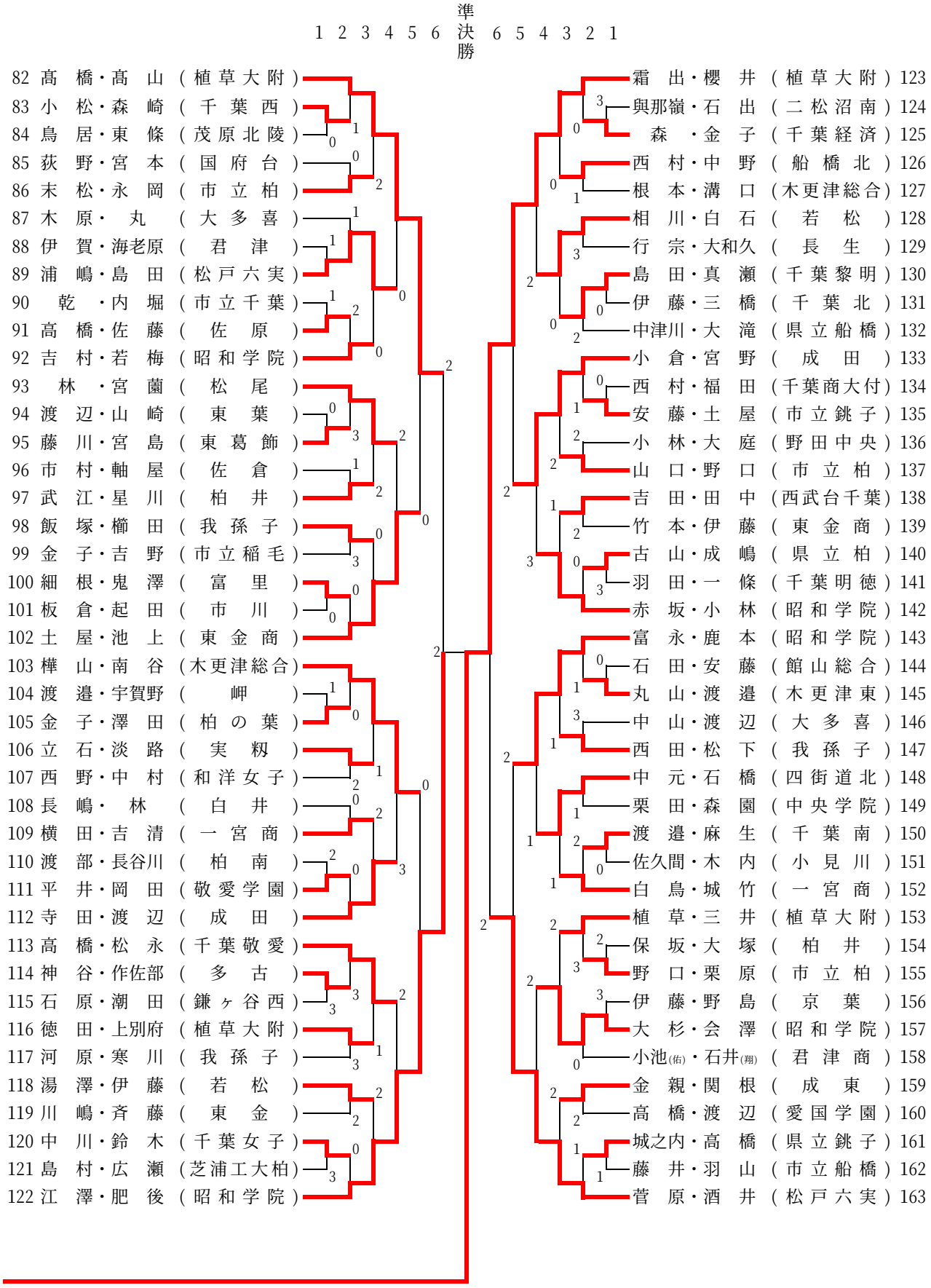
準決勝
1 2 3 4 5 6
6 5 4 3 2 1
82 髙橋・髙山（植草大附）
83 小松・森崎（千葉西）
84 鳥居・東條（茂原北陵）
85 荻野・宮本（国府台）
86 末松・永岡（市立柏）
87 木原・丸（大多喜）
88 伊賀・海老原（君津）
89 浦嶋・島田（松戸六実）
90 乾・内堀（市立千葉）
91 高橋・佐藤（佐原）
92 吉村・若梅（昭和学院）
93 林・宮薗（松尾）
94 渡辺・山崎（東葉）
95 藤川・宮島（東葛飾）
96 市村・軸屋（佐倉）
97 武江・星川（柏井）
98 飯塚・櫛田（我孫子）
99 金子・吉野（市立稲毛）
100 細根・鬼澤（富里）
101 板倉・起田（市川）
102 土屋・池上（東金商）
103 樺山・南谷（木更津総合）
104 渡邉・宇賀野（岬）
105 金子・澤田（柏の葉）
106 立石・淡路（実籾）
107 西野・中村（和洋女子）
108 長嶋・林（白井）
109 横田・吉清（一宮商）
110 渡部・長谷川（柏南）
111 平井・岡田（敬愛学園）
112 寺田・渡辺（成田）
113 高橋・松永（千葉敬愛）
114 神谷・作佐部（多古）
115 石原・潮田（鎌ヶ谷西）
116 徳田・上別府（植草大附）
117 河原・寒川（我孫子）
118 湯澤・伊藤（若松）
119 川嶋・斉藤（東金）
120 中川・鈴木（千葉女子）
121 島村・広瀬（芝浦工大柏）
122 江澤・肥後（昭和学院）
123 霜出・櫻井（植草大附）
124 與那嶺・石出（二松沼南）
125 森・金子（千葉経済）
126 西村・中野（船橋北）
127 根本・溝口（木更津総合）
128 相川・白石（若松）
129 行宗・大和久（長生）
130 島田・真瀬（千葉黎明）
131 伊藤・三橋（千葉北）
132 中津川・大滝（県立船橋）
133 小倉・宮野（成田）
134 西村・福田（千葉商大付）
135 安藤・土屋（市立銚子）
136 小林・大庭（野田中央）
137 山口・野口（市立柏）
138 吉田・田中（西武台千葉）
139 竹本・伊藤（東金商）
140 古山・成嶋（県立柏）
141 羽田・一條（千葉明徳）
142 赤坂・小林（昭和学院）
143 富永・鹿本（昭和学院）
144 石田・安藤（館山総合）
145 丸山・渡邉（木更津東）
146 中山・渡辺（大多喜）
147 西田・松下（我孫子）
148 中元・石橋（四街道北）
149 栗田・森園（中央学院）
150 渡邉・麻生（千葉南）
151 佐久間・木内（小見川）
152 白鳥・城竹（一宮商）
153 植草・三井（植草大附）
154 保坂・大塚（柏井）
155 野口・栗原（市立柏）
156 伊藤・野島（京葉）
157 大杉・会澤（昭和学院）
158 小池(佑)・石井(翔)（君津商）
159 金親・関根（成東）
160 高橋・渡辺（愛国学園）
161 城之内・高橋（県立銚子）
162 藤井・羽山（市立船橋）
163 菅原・酒井（松戸六実）