女子団体

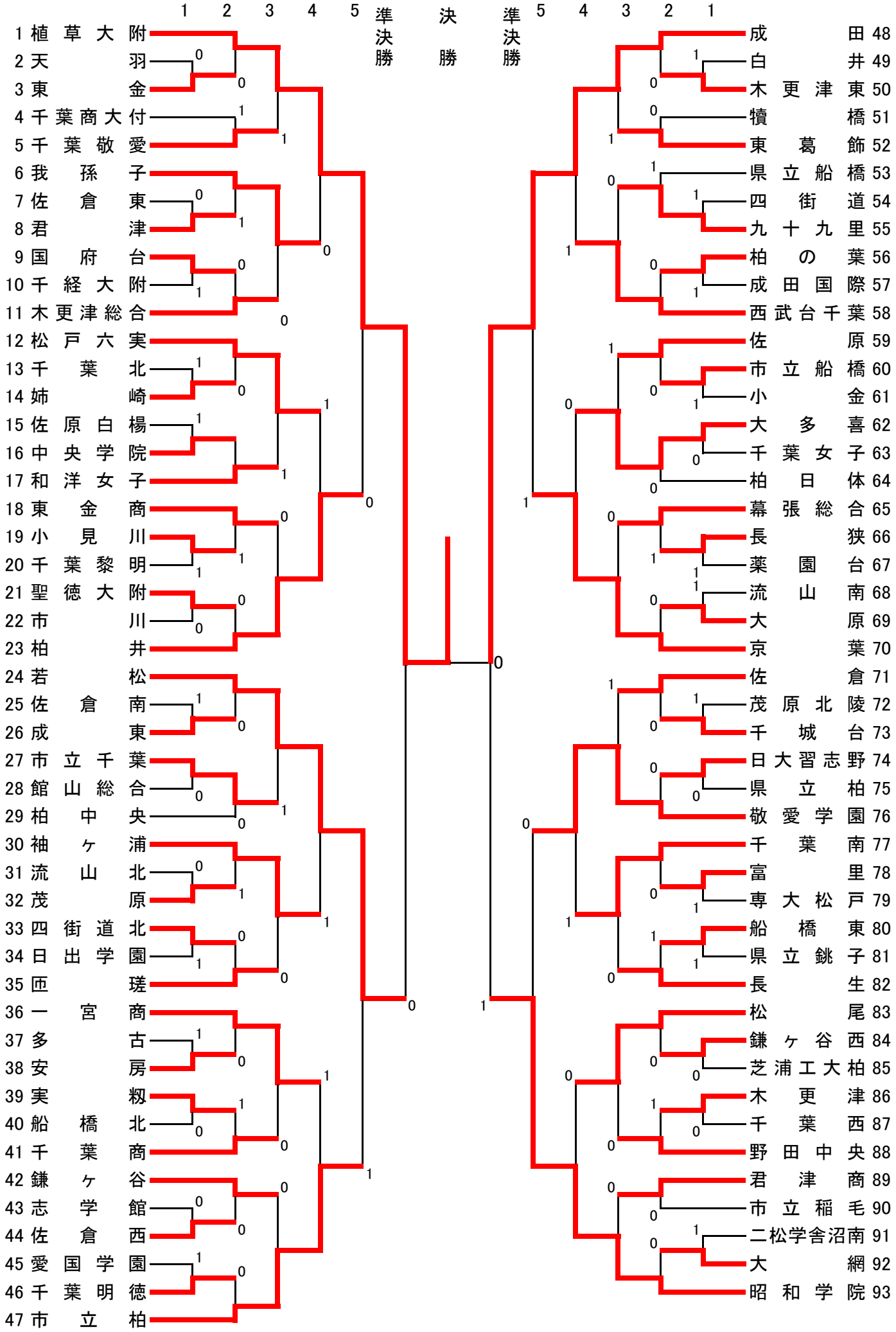
1 2 3 4 5 準決勝 決勝 準決勝 5 4 3 2 1
1 植草大附
2 天羽
3 東金
4 千葉商大付
5 千葉敬愛
6 我孫子
7 佐倉東
8 君津
9 国府台
10 千経大附
11 木更津総合
12 松戸六実
13 千葉北
14 姉崎
15 佐原白楊
16 中央学院
17 和洋女子
18 東金商
19 小見川
20 千葉黎明
21 聖徳大附
22 市川
23 柏井
24 若松
25 佐倉南
26 成東
27 市立千葉
28 館山総合
29 柏中央
30 袖ヶ浦
31 流山北
32 茂原
33 四街道北
34 日出学園
35 匝瑳
36 一宮商
37 多古
38 安房
39 実籾
40 船橋北
41 千葉商
42 鎌ヶ谷
43 志学館
44 佐倉西
45 愛国学園
46 千葉明徳
47 市立柏
48 成田
49 白井
50 木更津東
51 犢橋
52 東葛飾
53 県立船橋
54 四街道
55 九十九里
56 柏の葉
57 成田国際
58 西武台千葉
59 佐原
60 市立船橋
61 小金
62 大多喜
63 千葉女子
64 柏日体
65 幕張総合
66 長狭
67 薬園台
68 流山南
69 大原
70 京葉
71 佐倉
72 茂原北陵
73 千城台
74 日大習志野
75 県立柏
76 敬愛学園
77 千葉南
78 富里
79 専大松戸
80 船橋東
81 県立銚子
82 長生
83 松尾
84 鎌ヶ谷西
85 芝浦工大柏
86 木更津
87 千葉西
88 野田中央
89 君津商
90 市立稲毛
91 二松学舎沼南
92 大網
93 昭和学院