女子個人

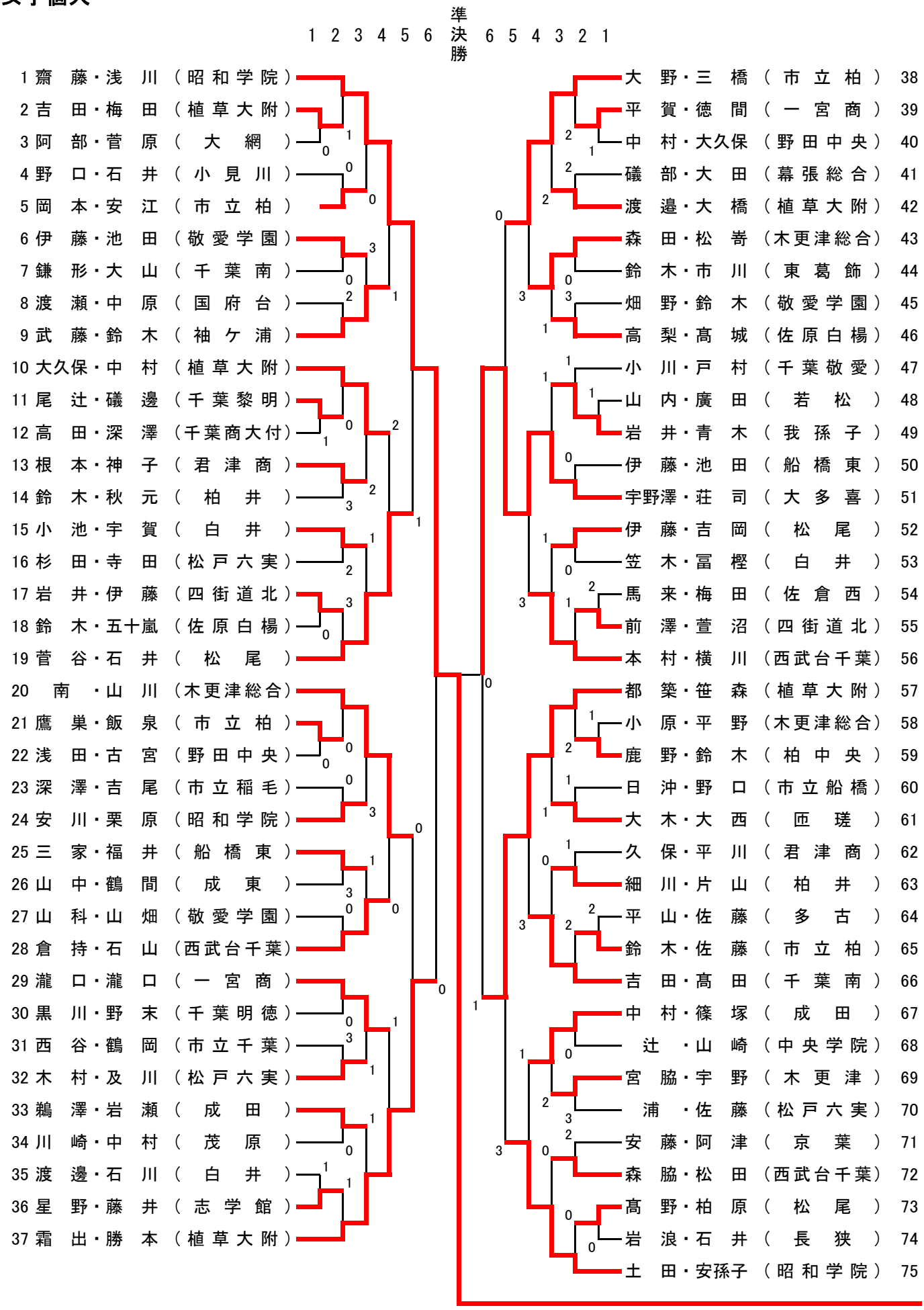
1 2 3 4 5 6 準決勝 6 5 4 3 2 1
1 齋藤・浅川（昭和学院）
2 吉田・梅田（植草大附）
3 阿部・菅原（大網）
4 野口・石井（小見川）
5 岡本・安江（市立柏）
6 伊藤・池田（敬愛学園）
7 鎌形・大山（千葉南）
8 渡瀬・中原（国府台）
9 武藤・鈴木（袖ケ浦）
10 大久保・中村（植草大附）
11 尾辻・礒邊（千葉黎明）
12 高田・深澤（千葉商大付）
13 根本・神子（君津商）
14 鈴木・秋元（柏井）
15 小池・宇賀（白井）
16 杉田・寺田（松戸六実）
17 岩井・伊藤（四街道北）
18 鈴木・五十嵐（佐原白楊）
19 菅谷・石井（松尾）
20 南・山川（木更津総合）
21 鷹巣・飯泉（市立柏）
22 浅田・古宮（野田中央）
23 深澤・吉尾（市立稲毛）
24 安川・栗原（昭和学院）
25 三家・福井（船橋東）
26 山中・鶴間（成東）
27 山科・山畑（敬愛学園）
28 倉持・石山（西武台千葉）
29 瀧口・瀧口（一宮商）
30 黒川・野末（千葉明徳）
31 西谷・鶴岡（市立千葉）
32 木村・及川（松戸六実）
33 鵜澤・岩瀬（成田）
34 川崎・中村（茂原）
35 渡邊・石川（白井）
36 星野・藤井（志学館）
37 霜出・勝本（植草大附）
大野・三橋（市立柏） 38
平賀・徳間（一宮商） 39
中村・大久保（野田中央） 40
礒部・大田（幕張総合） 41
渡邊・大橋（植草大附） 42
森田・松嵜（木更津総合） 43
鈴木・市川（東葛飾） 44
畑野・鈴木（敬愛学園） 45
高梨・髙城（佐原白楊） 46
小川・戸村（千葉敬愛） 47
山内・廣田（若松） 48
岩井・青木（我孫子） 49
伊藤・池田（船橋東） 50
宇野澤・荘司（大多喜） 51
伊藤・吉岡（松尾） 52
笠木・冨樫（白井） 53
馬来・梅田（佐倉西） 54
前澤・萱沼（四街道北） 55
本村・横川（西武台千葉） 56
都築・笹森（植草大附） 57
小原・平野（木更津総合） 58
鹿野・鈴木（柏中央） 59
日沖・野口（市立船橋） 60
大木・大西（匝瑳） 61
久保・平川（君津商） 62
細川・片山（柏井） 63
平山・佐藤（多古） 64
鈴木・佐藤（市立柏） 65
吉田・髙田（千葉南） 66
中村・篠塚（成田） 67
辻・山崎（中央学院） 68
宮脇・宇野（木更津） 69
浦・佐藤（松戸六実） 70
安藤・阿津（京葉） 71
森脇・松田（西武台千葉） 72
髙野・柏原（松尾） 73
岩浪・石井（長狭） 74
土田・安孫子（昭和学院） 75

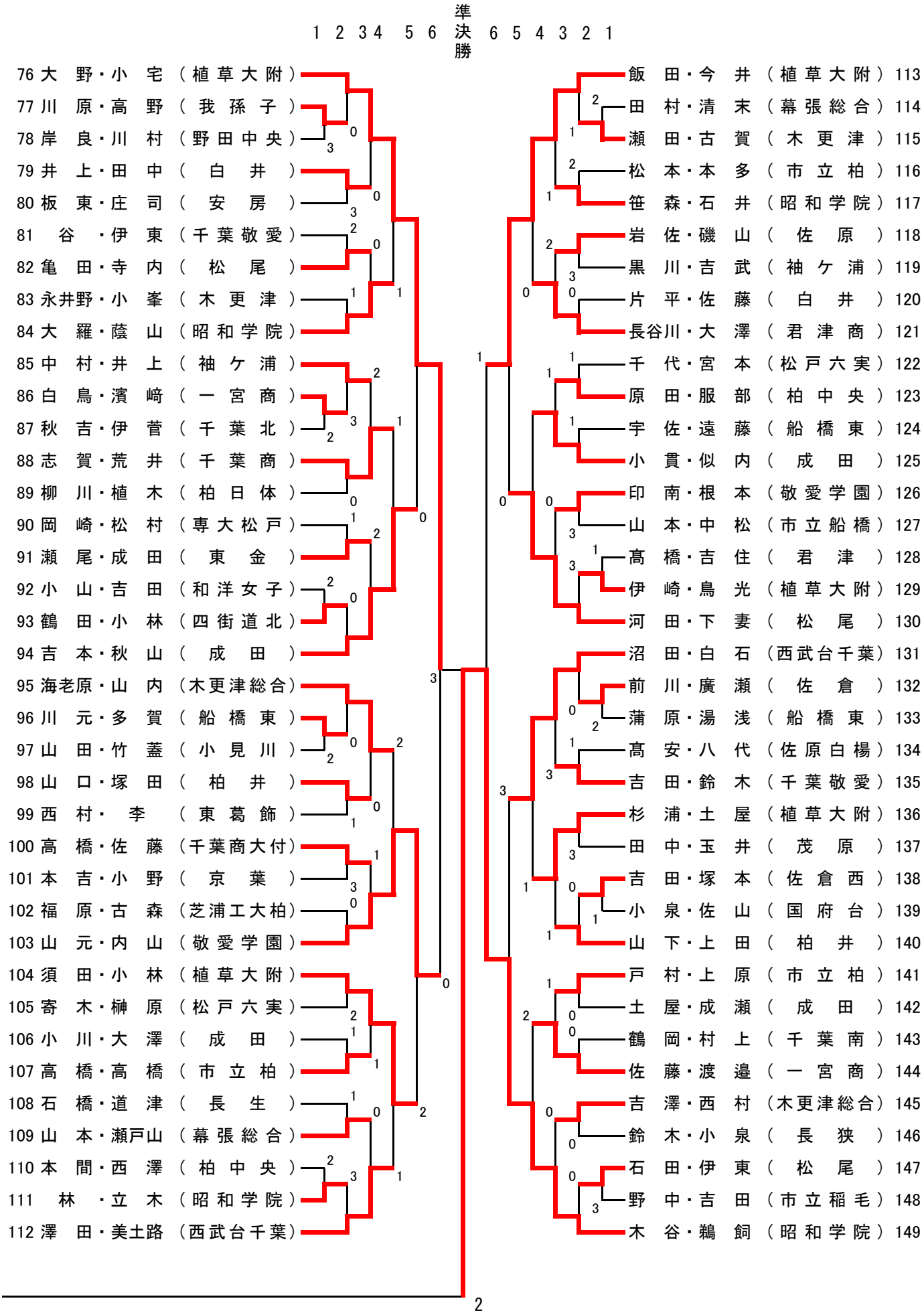
1 2 3 4 5 6 準決勝 6 5 4 3 2 1
76 大野・小宅（植草大附）
77 川原・高野（我孫子）
78 岸良・川村（野田中央）
79 井上・田中（白井）
80 板東・庄司（安房）
81 谷・伊東（千葉敬愛）
82 亀田・寺内（松尾）
83 永井野・小峯（木更津）
84 大羅・蔭山（昭和学院）
85 中村・井上（袖ケ浦）
86 白鳥・濱﨑（一宮商）
87 秋吉・伊菅（千葉北）
88 志賀・荒井（千葉商）
89 柳川・植木（柏日体）
90 岡崎・松村（専大松戸）
91 瀬尾・成田（東金）
92 小山・吉田（和洋女子）
93 鶴田・小林（四街道北）
94 吉本・秋山（成田）
95 海老原・山内（木更津総合）
96 川元・多賀（船橋東）
97 山田・竹蓋（小見川）
98 山口・塚田（柏井）
99 西村・李（東葛飾）
100 高橋・佐藤（千葉商大付）
101 本吉・小野（京葉）
102 福原・古森（芝浦工大柏）
103 山元・内山（敬愛学園）
104 須田・小林（植草大附）
105 寄木・榊原（松戸六実）
106 小川・大澤（成田）
107 高橋・高橋（市立柏）
108 石橋・道津（長生）
109 山本・瀬戸山（幕張総合）
110 本間・西澤（柏中央）
111 林・立木（昭和学院）
112 澤田・美土路（西武台千葉）
113 飯田・今井（植草大附）
114 田村・清末（幕張総合）
115 瀬田・古賀（木更津）
116 松本・本多（市立柏）
117 笹森・石井（昭和学院）
118 岩佐・磯山（佐原）
119 黒川・吉武（袖ケ浦）
120 片平・佐藤（白井）
121 長谷川・大澤（君津商）
122 千代・宮本（松戸六実）
123 原田・服部（柏中央）
124 宇佐・遠藤（船橋東）
125 小貫・似内（成田）
126 印南・根本（敬愛学園）
127 山本・中松（市立船橋）
128 髙橋・吉住（君津）
129 伊崎・鳥光（植草大附）
130 河田・下妻（松尾）
131 沼田・白石（西武台千葉）
132 前川・廣瀬（佐倉）
133 蒲原・湯浅（船橋東）
134 髙安・八代（佐原白楊）
135 吉田・鈴木（千葉敬愛）
136 杉浦・土屋（植草大附）
137 田中・玉井（茂原）
138 吉田・塚本（佐倉西）
139 小泉・佐山（国府台）
140 山下・上田（柏井）
141 戸村・上原（市立柏）
142 土屋・成瀬（成田）
143 鶴岡・村上（千葉南）
144 佐藤・渡邉（一宮商）
145 吉澤・西村（木更津総合）
146 鈴木・小泉（長狭）
147 石田・伊東（松尾）
148 野中・吉田（市立稲毛）
149 木谷・鵜飼（昭和学院）