男子団体

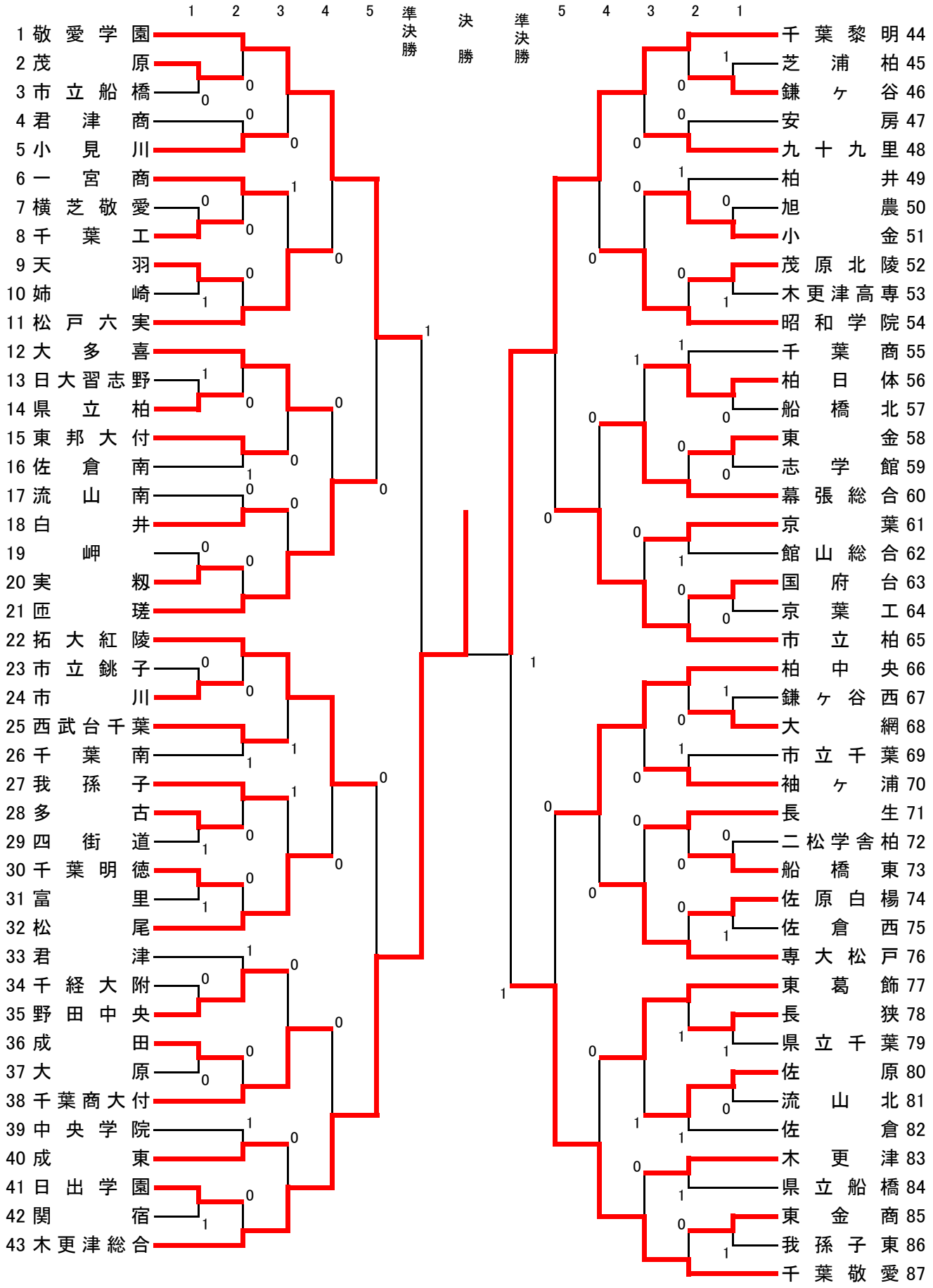
1 2 3 4 5 準決勝 決勝 準決勝 5 4 3 2 1
1 敬愛学園
2 茂原
3 市立船橋
4 君津商
5 小見川
6 一宮商
7 横芝敬愛
8 千葉工
9 天羽
10 姉崎
11 松戸六実
12 大多喜
13 日大習志野
14 県立柏
15 東邦大付
16 佐倉南
17 流山南
18 白井
19 岬
20 実籾
21 匝瑳
22 拓大紅陵
23 市立銚子
24 市川
25 西武台千葉
26 千葉南
27 我孫子
28 多古
29 四街道
30 千葉明徳
31 富里
32 松尾
33 君津
34 千経大附
35 野田中央
36 成田
37 大原
38 千葉商大付
39 中央学院
40 成東
41 日出学園
42 関宿
43 木更津総合
44 千葉黎明
45 芝浦柏
46 鎌ヶ谷
47 安房
48 九十九里
49 柏井
50 旭農
51 小金
52 茂原北陵
53 木更津高専
54 昭和学院
55 千葉商
56 柏日体
57 船橋北
58 東金
59 志学館
60 幕張総合
61 京葉
62 館山総合
63 国府台
64 京葉工
65 市立柏
66 柏中央
67 鎌ヶ谷西
68 大網
69 市立千葉
70 袖ヶ浦
71 長生
72 二松学舎柏
73 船橋東
74 佐原白楊
75 佐倉西
76 専大松戸
77 東葛飾
78 長狭
79 県立千葉
80 佐原
81 流山北
82 佐倉
83 木更津
84 県立船橋
85 東金商
86 我孫子東
87 千葉敬愛