千葉県高等学校総合体育大会ソフトテニス競技男子個人

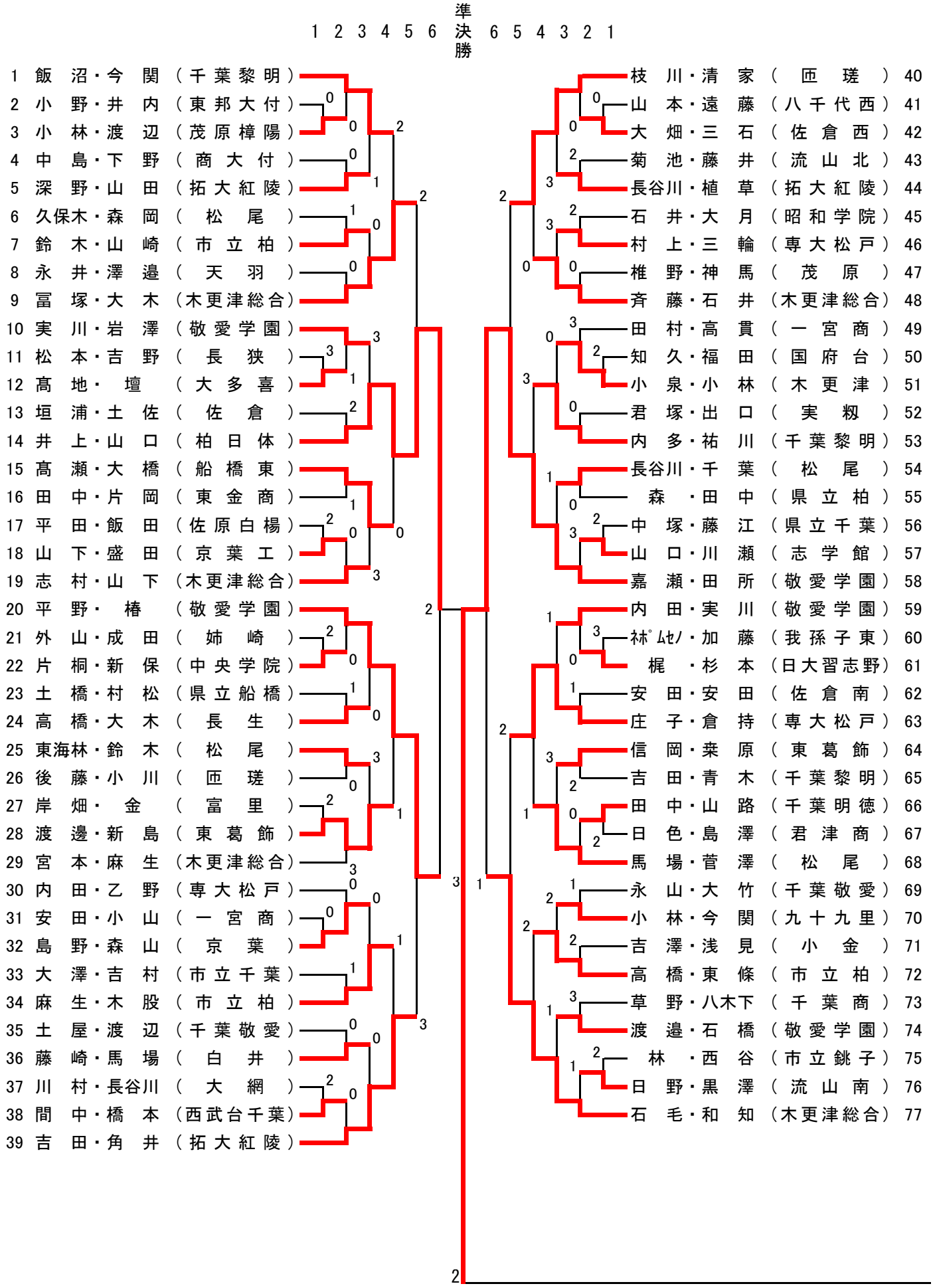

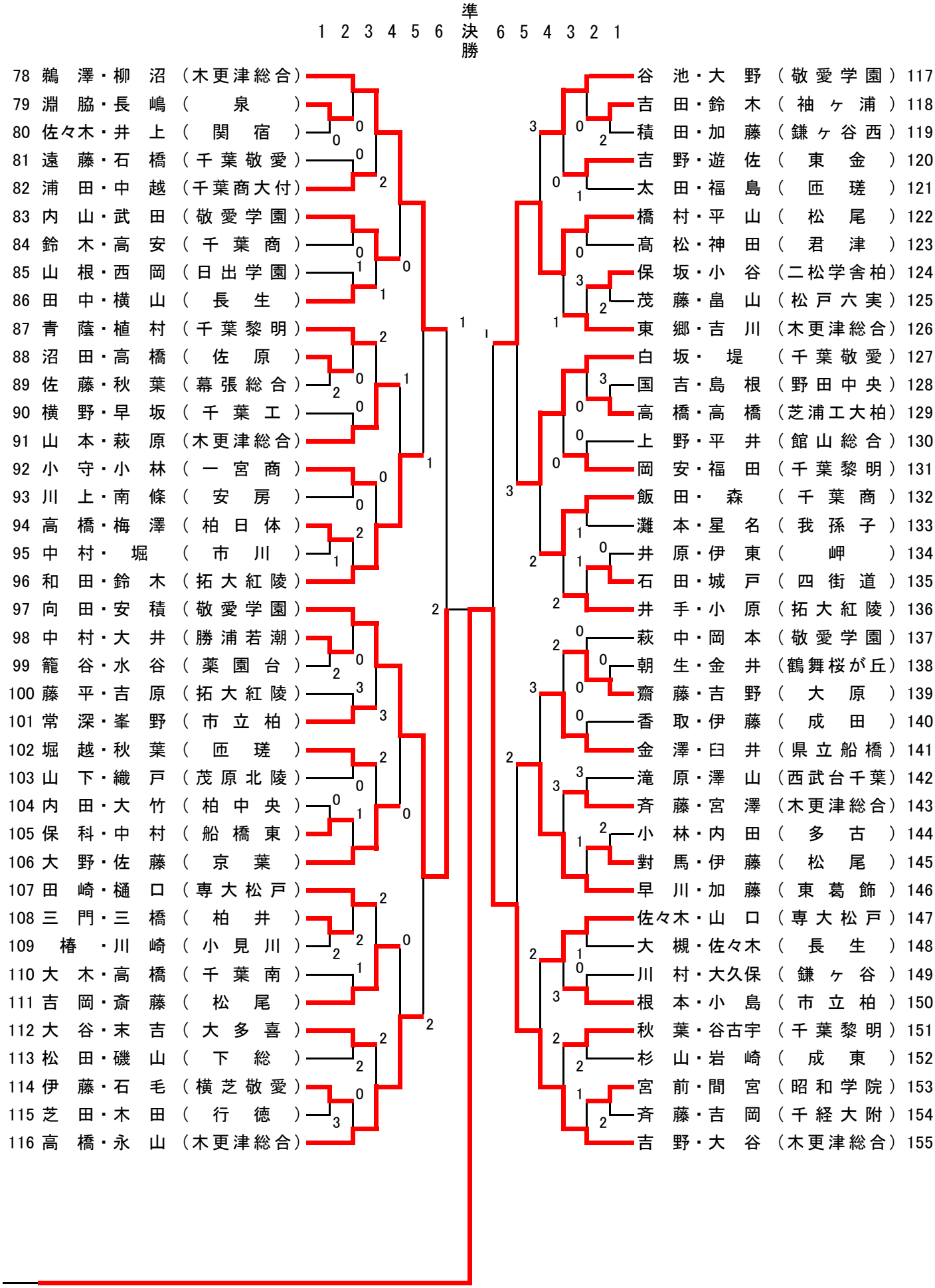
1 2 3 4 5 6 準決勝 6 5 4 3 2 1
78 鵜澤・柳沼（木更津総合）
79 淵脇・長嶋（泉）
80 佐々木・井上（関宿）
81 遠藤・石橋（千葉敬愛）
82 浦田・中越（千葉商大付）
83 内山・武田（敬愛学園）
84 鈴木・高安（千葉商）
85 山根・西岡（日出学園）
86 田中・横山（長生）
87 青蔭・植村（千葉黎明）
88 沼田・高橋（佐原）
89 佐藤・秋葉（幕張総合）
90 横野・早坂（千葉工）
91 山本・萩原（木更津総合）
92 小守・小林（一宮商）
93 川上・南條（安房）
94 高橋・梅澤（柏日体）
95 中村・堀（市川）
96 和田・鈴木（拓大紅陵）
97 向田・安積（敬愛学園）
98 中村・大井（勝浦若潮）
99 籠谷・水谷（薬園台）
100 藤平・吉原（拓大紅陵）
101 常深・峯野（市立柏）
102 堀越・秋葉（匝瑳）
103 山下・織戸（茂原北陵）
104 内田・大竹（柏中央）
105 保科・中村（船橋東）
106 大野・佐藤（京葉）
107 田崎・樋口（専大松戸）
108 三門・三橋（柏井）
109 椿・川崎（小見川）
110 大木・高橋（千葉南）
111 吉岡・斎藤（松尾）
112 大谷・末吉（大多喜）
113 松田・磯山（下総）
114 伊藤・石毛（横芝敬愛）
115 芝田・木田（行徳）
116 高橋・永山（木更津総合）
谷池・大野（敬愛学園）117
吉田・鈴木（袖ヶ浦）118
積田・加藤（鎌ヶ谷西）119
吉野・遊佐（東金）120
太田・福島（匝瑳）121
橋村・平山（松尾）122
髙松・神田（君津）123
保坂・小谷（二松学舎柏）124
茂藤・畠山（松戸六実）125
東郷・吉川（木更津総合）126
白坂・堤（千葉敬愛）127
国吉・島根（野田中央）128
高橋・高橋（芝浦工大柏）129
上野・平井（館山総合）130
岡安・福田（千葉黎明）131
飯田・森（千葉商）132
灘本・星名（我孫子）133
井原・伊東（岬）134
石田・城戸（四街道）135
井手・小原（拓大紅陵）136
萩中・岡本（敬愛学園）137
朝生・金井（鶴舞桜が丘）138
齋藤・吉野（大原）139
香取・伊藤（成田）140
金澤・臼井（県立船橋）141
滝原・澤山（西武台千葉）142
斉藤・宮澤（木更津総合）143
小林・内田（多古）144
對馬・伊藤（松尾）145
早川・加藤（東葛飾）146
佐々木・山口（専大松戸）147
大槻・佐々木（長生）148
川村・大久保（鎌ヶ谷）149
根本・小島（市立柏）150
秋葉・谷古宇（千葉黎明）151
杉山・岩崎（成東）152
宮前・間宮（昭和学院）153
斉藤・吉岡（千経大附）154
吉野・大谷（木更津総合）155