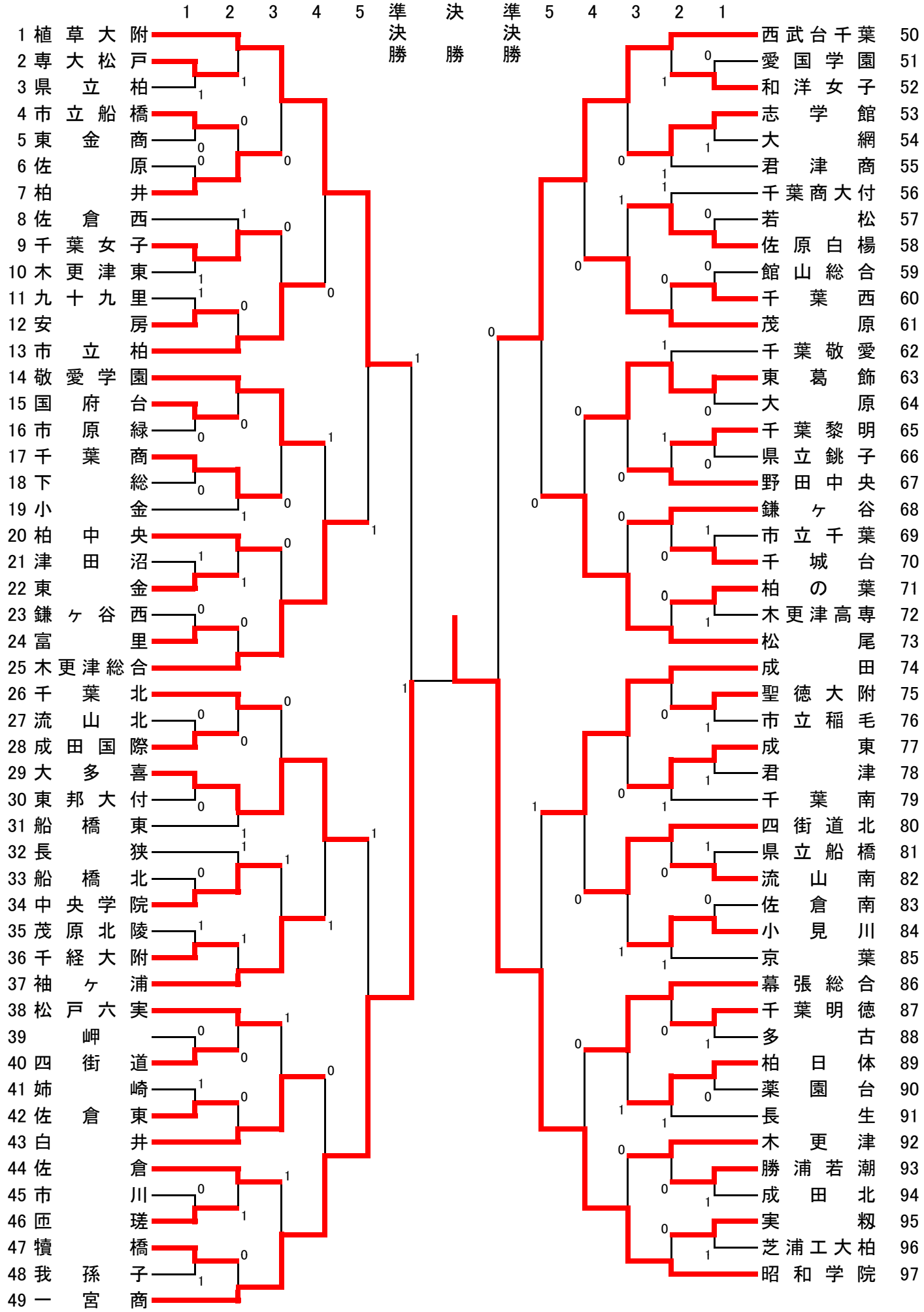千葉県高等学校総合体育大会ソフトテニス大会女子団体