男子個人

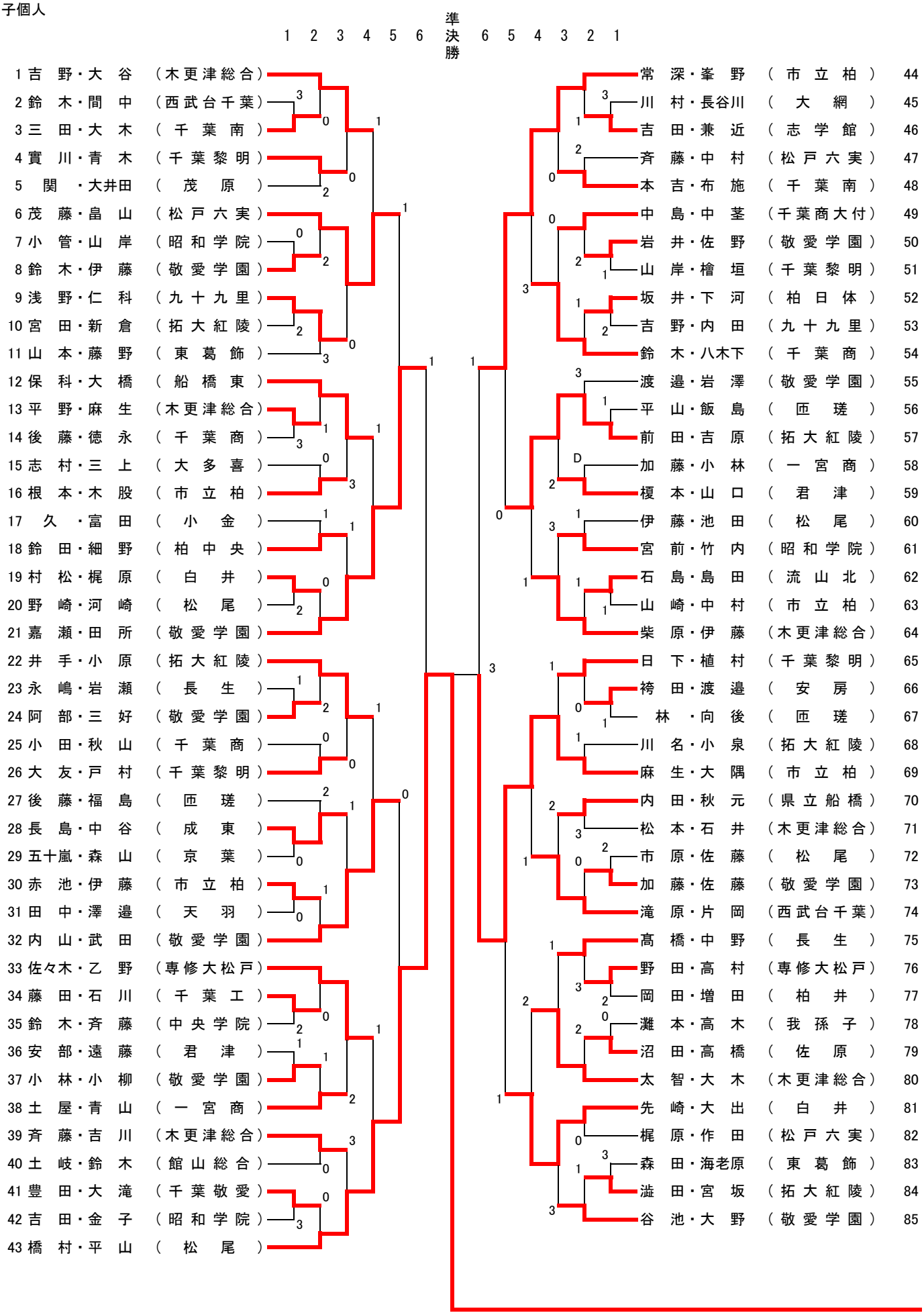
1 2 3 4 5 6 準決勝 6 5 4 3 2 1
1 吉野・大谷 （木更津総合）
2 鈴木・間中 （西武台千葉）
3 三田・大木 （千葉南）
4 實川・青木 （千葉黎明）
5 関・大井田 （茂原）
6 茂藤・畠山 （松戸六実）
7 小管・山岸 （昭和学院）
8 鈴木・伊藤 （敬愛学園）
9 浅野・仁科 （九十九里）
10 宮田・新倉 （拓大紅陵）
11 山本・藤野 （東葛飾）
12 保科・大橋 （船橋東）
13 平野・麻生 （木更津総合）
14 後藤・徳永 （千葉商）
15 志村・三上 （大多喜）
16 根本・木股 （市立柏）
17 久・富田 （小金）
18 鈴田・細野 （柏中央）
19 村松・梶原 （白井）
20 野崎・河崎 （松尾）
21 嘉瀬・田所 （敬愛学園）
22 井手・小原 （拓大紅陵）
23 永嶋・岩瀬 （長生）
24 阿部・三好 （敬愛学園）
25 小田・秋山 （千葉商）
26 大友・戸村 （千葉黎明）
27 後藤・福島 （匝瑳）
28 長島・中谷 （成東）
29 五十嵐・森山 （京葉）
30 赤池・伊藤 （市立柏）
31 田中・澤邉 （天羽）
32 内山・武田 （敬愛学園）
33 佐々木・乙野 （専修大松戸）
34 藤田・石川 （千葉工）
35 鈴木・斉藤 （中央学院）
36 安部・遠藤 （君津）
37 小林・小柳 （敬愛学園）
38 土屋・青山 （一宮商）
39 斉藤・吉川 （木更津総合）
40 土岐・鈴木 （館山総合）
41 豊田・大滝 （千葉敬愛）
42 吉田・金子 （昭和学院）
43 橋村・平山 （松尾）
常深・峯野 （市立柏） 44
川村・長谷川 （大網） 45
吉田・兼近 （志学館） 46
斉藤・中村 （松戸六実） 47
本吉・布施 （千葉南） 48
中島・中茎 （千葉商大付） 49
岩井・佐野 （敬愛学園） 50
山岸・檜垣 （千葉黎明） 51
坂井・下河 （柏日体） 52
吉野・内田 （九十九里） 53
鈴木・八木下 （千葉商） 54
渡邉・岩澤 （敬愛学園） 55
平山・飯島 （匝瑳） 56
前田・吉原 （拓大紅陵） 57
加藤・小林 （一宮商） 58
榎本・山口 （君津） 59
伊藤・池田 （松尾） 60
宮前・竹内 （昭和学院） 61
石島・島田 （流山北） 62
山崎・中村 （市立柏） 63
柴原・伊藤 （木更津総合） 64
日下・植村 （千葉黎明） 65
袴田・渡邉 （安房） 66
林・向後 （匝瑳） 67
川名・小泉 （拓大紅陵） 68
麻生・大隅 （市立柏） 69
内田・秋元 （県立船橋） 70
松本・石井 （木更津総合） 71
市原・佐藤 （松尾） 72
加藤・佐藤 （敬愛学園） 73
滝原・片岡 （西武台千葉） 74
髙橋・中野 （長生） 75
野田・高村 （専修大松戸） 76
岡田・増田 （柏井） 77
灘本・高木 （我孫子） 78
沼田・高橋 （佐原） 79
太智・大木 （木更津総合） 80
先崎・大出 （白井） 81
梶原・作田 （松戸六実） 82
森田・海老原 （東葛飾） 83
澁田・宮坂 （拓大紅陵） 84
谷池・大野 （敬愛学園） 85

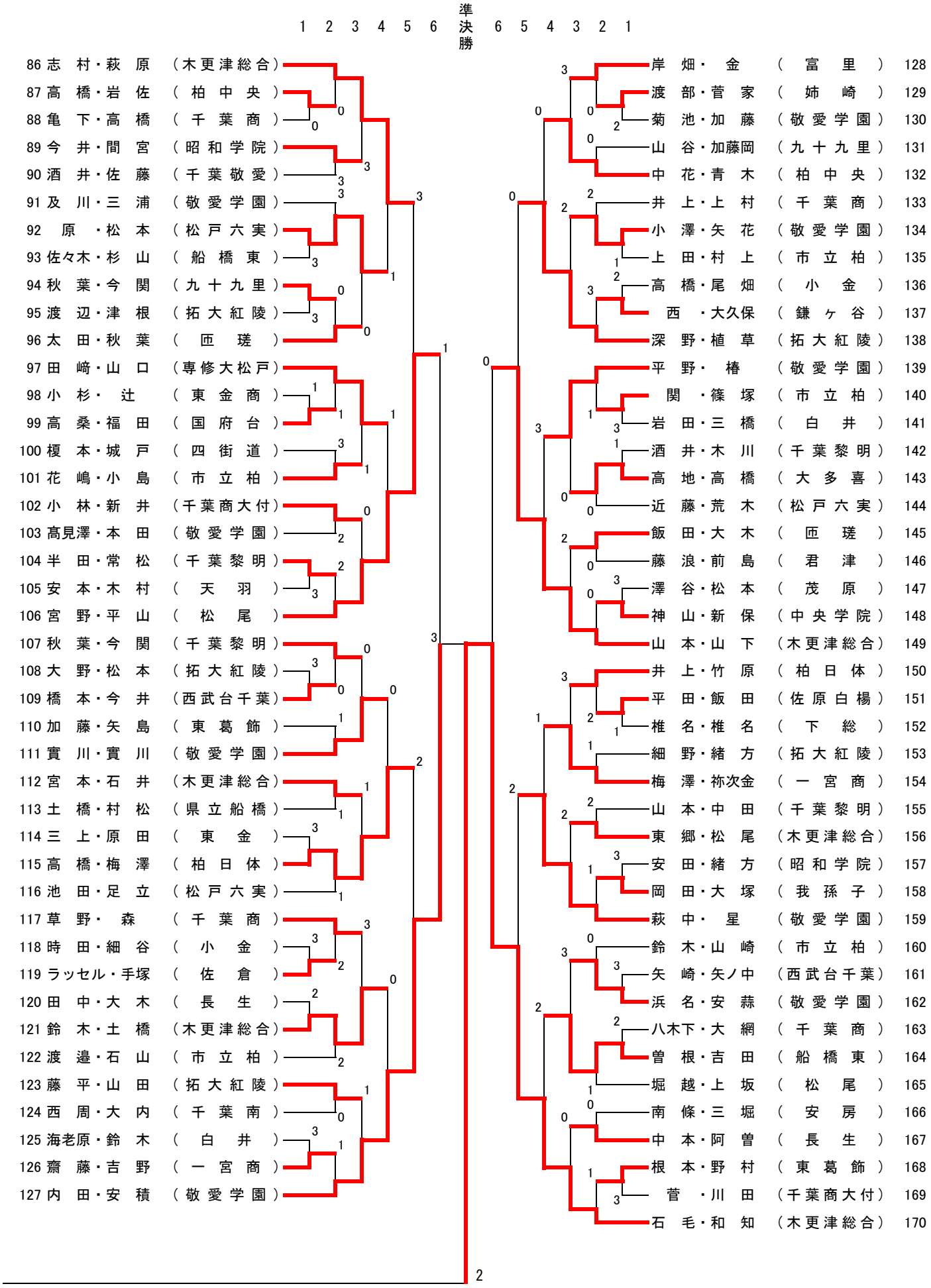
1 2 3 4 5 6 準決勝 6 5 4 3 2 1
86 志村・萩原 （木更津総合）
87 高橋・岩佐 （柏中央）
88 亀下・高橋 （千葉商）
89 今井・間宮 （昭和学院）
90 酒井・佐藤 （千葉敬愛）
91 及川・三浦 （敬愛学園）
92 原・松本 （松戸六実）
93 佐々木・杉山 （船橋東）
94 秋葉・今関 （九十九里）
95 渡辺・津根 （拓大紅陵）
96 太田・秋葉 （匝瑳）
97 田崎・山口 （専修大松戸）
98 小杉・辻 （東金商）
99 高桑・福田 （国府台）
100 榎本・城戸 （四街道）
101 花嶋・小島 （市立柏）
102 小林・新井 （千葉商大付）
103 髙見澤・本田 （敬愛学園）
104 半田・常松 （千葉黎明）
105 安本・木村 （天羽）
106 宮野・平山 （松尾）
107 秋葉・今関 （千葉黎明）
108 大野・松本 （拓大紅陵）
109 橋本・今井 （西武台千葉）
110 加藤・矢島 （東葛飾）
111 實川・實川 （敬愛学園）
112 宮本・石井 （木更津総合）
113 土橋・村松 （県立船橋）
114 三上・原田 （東金）
115 高橋・梅澤 （柏日体）
116 池田・足立 （松戸六実）
117 草野・森 （千葉商）
118 時田・細谷 （小金）
119 ラッセル・手塚 （佐倉）
120 田中・大木 （長生）
121 鈴木・土橋 （木更津総合）
122 渡邉・石山 （市立柏）
123 藤平・山田 （拓大紅陵）
124 西周・大内 （千葉南）
125 海老原・鈴木 （白井）
126 齋藤・吉野 （一宮商）
127 内田・安積 （敬愛学園）
128 岸畑・金 （富里）
129 渡部・菅家 （姉崎）
130 菊池・加藤 （敬愛学園）
131 山谷・加藤岡 （九十九里）
132 中花・青木 （柏中央）
133 井上・上村 （千葉商）
134 小澤・矢花 （敬愛学園）
135 上田・村上 （市立柏）
136 高橋・尾畑 （小金）
137 西・大久保 （鎌ヶ谷）
138 深野・植草 （拓大紅陵）
139 平野・椿 （敬愛学園）
140 関・篠塚 （市立柏）
141 岩田・三橋 （白井）
142 酒井・木川 （千葉黎明）
143 高地・高橋 （大多喜）
144 近藤・荒木 （松戸六実）
145 飯田・大木 （匝瑳）
146 藤浪・前島 （君津）
147 澤谷・松本 （茂原）
148 神山・新保 （中央学院）
149 山本・山下 （木更津総合）
150 井上・竹原 （柏日体）
151 平田・飯田 （佐原白楊）
152 椎名・椎名 （下総）
153 細野・緒方 （拓大紅陵）
154 梅澤・祢次金 （一宮商）
155 山本・中田 （千葉黎明）
156 東郷・松尾 （木更津総合）
157 安田・緒方 （昭和学院）
158 岡田・大塚 （我孫子）
159 萩中・星 （敬愛学園）
160 鈴木・山崎 （市立柏）
161 矢崎・矢ノ中 （西武台千葉）
162 浜名・安蒜 （敬愛学園）
163 八木下・大網 （千葉商）
164 曽根・吉田 （船橋東）
165 堀越・上坂 （松尾）
166 南條・三堀 （安房）
167 中本・阿曽 （長生）
168 根本・野村 （東葛飾）
169 菅・川田 （千葉商大付）
170 石毛・和知 （木更津総合）