令和６年度関東高等学校体育大会千葉県予選会ソフトテニス大会
期日：令和６年５月７日(火)，８日(水)
会場：白子町サニーテニスコート

男子個人

1 2 3 4 5 6 準決勝 6 5 4 3 2 1

1 道祖土・原　田（木更津総合）
2 伊　藤・木　内（四　街　道）
3 佐　瀬・渋　谷（千葉黎明）
4 国　定・山　下（我　孫　子）
5 柴　崎・　原（昭和学院）
6 小田倉・左近充（西武台千葉）
7 河　野・廣　岡（一　宮　商）
8 鹿　野・小　峰（佐　倉）
9 白　幡・　鹿（中央学院）
10 今　井・内　藤（津　田　沼）
11 大　里・長　田（千　葉　商）
12 宮　澤・齋　藤（拓大紅陵）
13 萩　原・小　倉（匝　瑳）
14 唐　鎌・石　井（君　津　商）
15 天　田・　檜（県立船橋）
16 長　野・福ケ迫（市　立　柏）
17 牧　・加　藤（敬愛学園）
18 山　口・髙　橋（小　見　川）
19 伊　東・佐　藤（東　葛　飾）
20 安　部・小　山（姉　崎）
21 中村(隼)・　環（千葉黎明）
22 矢　代・井　桁（昭和学院）
23 秋　山・小山内（千葉敬愛）
24 宮　崎・色　部（拓大紅陵）
25 高　橋・五十嵐（柏　中　央）
26 村　山・中　村（東　金）
27 高蝶・中村(勇)（千葉黎明）
28 鈴　木・山　野（千　葉　工）
29 後　藤・野々口（千葉商大付）
30 仁　科・福　田（木更津総合）
31 平　野・白　石（君　津）
32 松　岡・櫻　庭（日体大柏）
33 鴇　・宮　崎（茂　原）
34 小　倉・小　関（拓大紅陵）
35 山　田・宮　崎（浦　安）
36 髙　木・折　原（安　房）
37 髙橋(颯)・伊豫（市立銚子）
38 野　崎・谷　水（敬愛学園）
39 平　田・足　立（成　田）
40 齊　藤・宮　森（市立船橋）
41 三　原・藤　本（二松学舎柏）
42 清　水・松　本（佐原白楊）
43 昼　間・竹之内（木更津総合）

44 手　塚・中　原（木更津総合）
45 石　川・大　塚（流　山　南）
46 田　中・澁　谷（白　井）
47 中　原・鈴　木（市立銚子）
48 榮　田・大　熊（二松学舎柏）
49 伊藤(魁)・土屋（千葉黎明）
50 澤　田・岩　本（千　葉　商）
51 鹿久保・横　山（西武台千葉）
52 金　澤・小　栗（拓大紅陵）
53 的　場・盛　川（千葉商大付）
54 渋　谷・千　葉（敬愛学園）
55 池　田・鶴　見（君　津）
56 村　岡・堀　越（千葉黎明）
57 小　川・千　葉（拓大紅陵）
58 勘　場・長　井（敬愛学園）
59 大　林・本　宮（昭和学院）
60 東　端・望　月（県立千葉）
61 高　柳・西　廣（東　金　商）
62 藤　城・村　上（日出学園）
63 田　中・吉　澤（我　孫　子）
64 名古屋・嵯　峨（木更津総合）
65 深　澤・戸　川（船　橋　東）
66 宮　本・宮　崎（長　生）
67 高　島・山　田（四　街　道）
68 高　橋・山　田（木更津総合）
69 軍　司・鈴　木（西武台千葉）
70 鈴　木・大　川（安　房）
71 望　月・濱　野（鎌　ヶ　谷）
72 日　下・長　田（千経大附）
73 松　本・湯　浅（東　葛　飾）
74 内　山・斎　藤（拓大紅陵）
75 寺　尾・神　喰（千葉黎明）
76 寺　門・大　瀧（柏　中　央）
77 山　崎・武　田（拓大紅陵）
78 奥　山・立　原（敬愛学園）
79 山　根・秋　葉（茂　原）
80 古　川・安　藤（佐原白楊）
81 菅　野・藤　城（成　東）
82 坂　本・加　藤（国　府　台）
83 岩　永・吉　沼（君　津）
84 東　條・澤　田（千　葉　南）
85 古　賀・平　林（木更津総合）

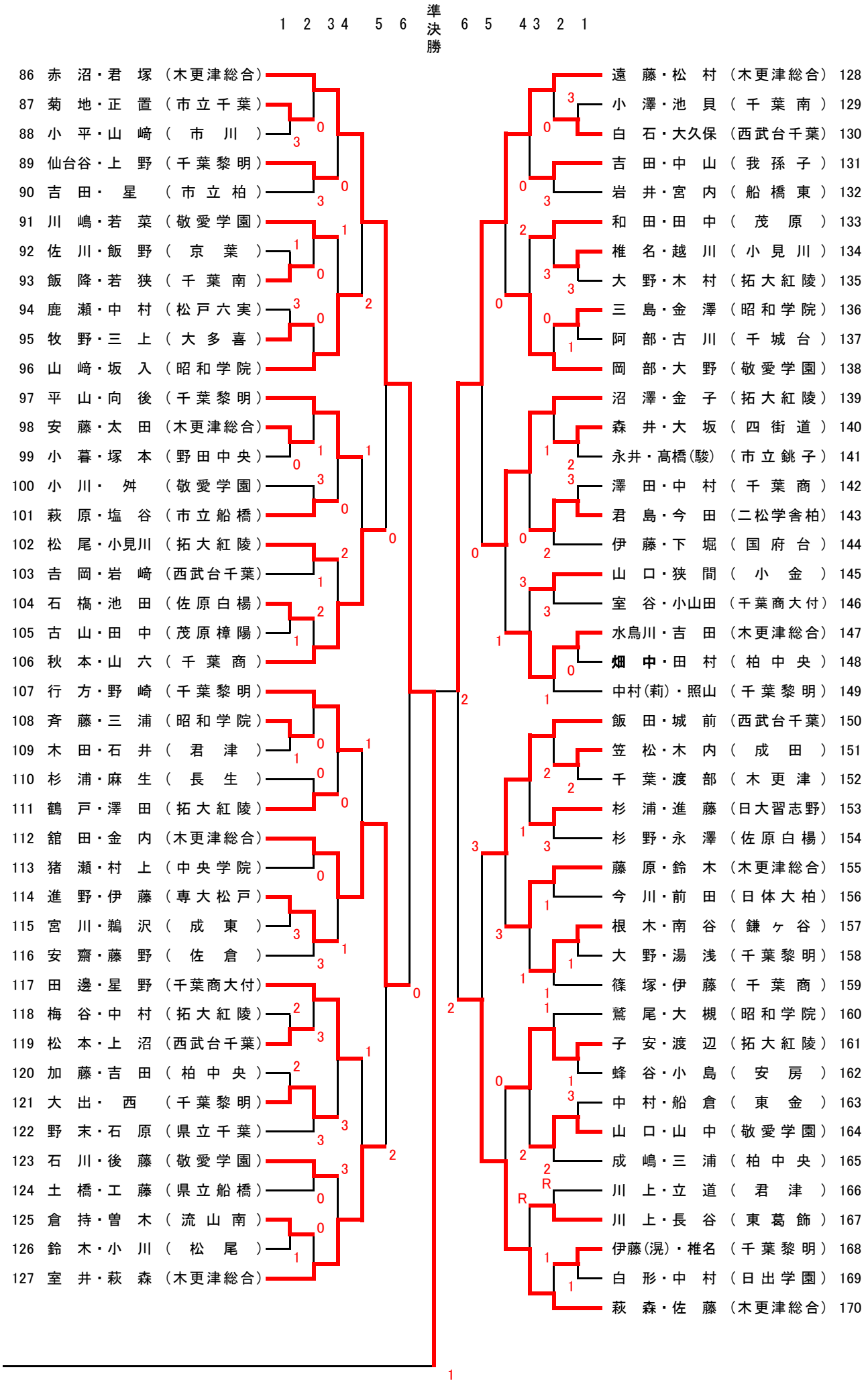
1 2 3 4 5 6 準決勝 6 5 4 3 2 1
86 赤沼・君塚（木更津総合）
87 菊地・正置（市立千葉）
88 小平・山崎（市川）
89 仙台谷・上野（千葉黎明）
90 吉田・星（市立柏）
91 川嶋・若菜（敬愛学園）
92 佐川・飯野（京葉）
93 飯降・若狭（千葉南）
94 鹿瀬・中村（松戸六実）
95 牧野・三上（大多喜）
96 山崎・坂入（昭和学院）
97 平山・向後（千葉黎明）
98 安藤・太田（木更津総合）
99 小暮・塚本（野田中央）
100 小川・舛（敬愛学園）
101 萩原・塩谷（市立船橋）
102 松尾・小見川（拓大紅陵）
103 吉岡・岩崎（西武台千葉）
104 石橋・池田（佐原白楊）
105 古山・田中（茂原樟陽）
106 秋本・山六（千葉商）
107 行方・野崎（千葉黎明）
108 斉藤・三浦（昭和学院）
109 木田・石井（君津）
110 杉浦・麻生（長生）
111 鶴戸・澤田（拓大紅陵）
112 舘田・金内（木更津総合）
113 猪瀬・村上（中央学院）
114 進野・伊藤（専大松戸）
115 宮川・鵜沢（成東）
116 安齋・藤野（佐倉）
117 田邊・星野（千葉商大付）
118 梅谷・中村（拓大紅陵）
119 松本・上沼（西武台千葉）
120 加藤・吉田（柏中央）
121 大出・西（千葉黎明）
122 野末・石原（県立千葉）
123 石川・後藤（敬愛学園）
124 土橋・工藤（県立船橋）
125 倉持・曽木（流山南）
126 鈴木・小川（松尾）
127 室井・萩森（木更津総合）
128 遠藤・松村（木更津総合）
129 小澤・池貝（千葉南）
130 白石・大久保（西武台千葉）
131 吉田・中山（我孫子）
132 岩井・宮内（船橋東）
133 和田・田中（茂原）
134 椎名・越川（小見川）
135 大野・木村（拓大紅陵）
136 三島・金澤（昭和学院）
137 阿部・古川（千城台）
138 岡部・大野（敬愛学園）
139 沼澤・金子（拓大紅陵）
140 森井・大坂（四街道）
141 永井・髙橋(駿)（市立銚子）
142 澤田・中村（千葉商）
143 君島・今田（二松学舎柏）
144 伊藤・下堀（国府台）
145 山口・狭間（小金）
146 室谷・小山田（千葉商大付）
147 水鳥川・吉田（木更津総合）
148 畑中・田村（柏中央）
149 中村(莉)・照山（千葉黎明）
150 飯田・城前（西武台千葉）
151 笠松・木内（成田）
152 千葉・渡部（木更津）
153 杉浦・進藤（日大習志野）
154 杉野・永澤（佐原白楊）
155 藤原・鈴木（木更津総合）
156 今川・前田（日体大柏）
157 根木・南谷（鎌ヶ谷）
158 大野・湯浅（千葉黎明）
159 篠塚・伊藤（千葉商）
160 鷲尾・大槻（昭和学院）
161 子安・渡辺（拓大紅陵）
162 蜂谷・小島（安房）
163 中村・船倉（東金）
164 山口・山中（敬愛学園）
165 成嶋・三浦（柏中央）
166 川上・立道（君津）
167 川上・長谷（東葛飾）
168 伊藤(滉)・椎名（千葉黎明）
169 白形・中村（日出学園）
170 萩森・佐藤（木更津総合）

男 子 個 人

準 々 決 勝

番号	選手名	学 校 名		スコア		選手名	学 校 名	番号
(16)	長野 福ヶ迫	(市立柏)	0	2 － ④ 1 － ④ 0 － ④ 2 － ④ － － －	④	昼間 竹之内	(木更津総合)	(43)
(44)	手塚 中原	(木更津総合)	④	④ － 0 ④ － 2 0 － ④ ④ － 2 7 － ⑨ ④ － 0 －	2	古賀 平林	(木更津総合)	(85)
(86)	赤沼 君塚	(木更津総合)	④	④ － 1 ④ － 2 ④ － 0 ④ － 0 － － －	0	舘田 金内	(木更津総合)	(112)
(128)	遠藤 松村	(木更津総合)	④	4 － ⑥ ④ － 2 ④ － 2 ④ － 1 3 － ⑤ ④ － 2 －	2	萩森 佐藤	(木更津総合)	(170)

準 決 勝

(43)	昼間 竹之内	(木更津総合)	④	④ － 1 ④ － 0 ④ － 1 ④ － 0 － － －	0	手塚 中原	(木更津総合)	(44)
(86)	赤沼 君塚	(木更津総合)	④	④ － 1 2 － ④ ④ － 2 ④ － 2 0 － ④ ④ － 2 －	2	遠藤 松村	(木更津総合)	(128)

決　　勝

(43)	昼間 竹之内	(木更津総合)	④	④ － 0 ④ － 2 7 － ⑨ ④ － 0 ④ － 2 － －	1	赤沼 君塚	(木更津総合)	(86)